令和７年度　富谷市複合図書館製作家具等作成業務　仕様書

生涯学習課図書館等複合施設開館準備室

① 複合図書館備品

図面No.	分類	場所	摘要	数 量	単　価	金　額
1	共通	一般	消火器BOX(ガチャ棚用)	4 台		
12	共通	図書館	ブックラウンジ雑誌用面陳台　W850（各列2段想定）	64 台		
13	共通	図書館	全書架　面陳台　W850（各列1段分）	150 台		
14	共通	図書館	全書架　面陳台(1冊用ブックスタンド)W120or150	1,000 台		
21	壁面ガチャ棚(St)	タル(3段にした場合の追加分)	置き型本棚	57 台		
31	１F	掲示板	陳列ディスプレイ用の台	10 台		
32	１F	ブックラウンジ	テーブル	1 台		
33	１F	ブックラウンジ	テーブル	3 台		
34	１F	ブックラウンジ	チェアA	9 台		
43	１F	多目的広場	台形フラップ式テーブル	24 台		
44	１F	多目的広場	演台	1 台		
47	１F	対面朗読室	テーブル	2 台		
73	１F	カフェ	カフェテーブル（丸）	7 台		
74	１F	カフェ	テーブル（四角）	6 台		
75	１F	カフェ	カウンタースツール(ハイ)	4 台		
76	１F	カフェ	チェアA	22 台		
77	１F	カフェ西側	テーブル	1 台		
78	１F	カフェ西側	チェアA	4 台		
79	１F	shop	陳列棚	3 台		
96	２F	タル周りPCデスク	チェアA	5 台		
97	２F	タル周りデスク	チェアA	19 台		
103	２F	ボランティア	サイドテーブル	3 台		
115	２F	YA	テーブル	1 台		
117	２F	YA	おむすび型ソファー	1 台		
120	２F	閲覧北ナロー	チェアA（一般閲覧）	3 台		
121	２F	成人閲覧	テーブル	1 台		
122	２F	成人閲覧	チェアA（一般閲覧）	15 台		
127	２F	静寂読書室	サイドテーブル	2 台		
128	２F	静寂読書室	チェアE（ゆったり読書席）	2 台		

129	２F	静寂読書室	チェアA（一般閲覧）	3 台		
130	２F	メイカースペース	テーブル	2 台		
136	児童関連	クリエイティブの丘	テーブル(大)	1 台		
137	児童関連	クリエイティブの丘	テーブル(小)	1 台		
138	児童関連	クリエイティブの丘	チェアF-1（ヒト型イス大）	5 台		
139	児童関連	クリエイティブの丘	チェアF-2（ヒト型イス小）	5 台		
140	児童関連	こども閲覧	テーブル	3 台		
141	児童関連	こども閲覧	チェアF-1（ヒト型イス大）	6 台		
142	児童関連	こども閲覧	チェアF-2（ヒト型イス小）	3 台		
143	児童関連	こどもPC	チェアF-1（ヒト型イス大）	1 台		
144	児童関連	こどもPC	チェアF-2（ヒト型イス小）	1 台		
145	児童関連	こどもカウンターデスク	チェアF-1（ヒト型イス大）	1 台		
146	児童関連	こどもカウンターデスク	チェアF-2（ヒト型イス小）	2 台		
148	２F	成人閲覧	チェアK	6 台		
150	１F	OPAC	カウンタースツール(ハイ)	1 台		
155	**２F**	**成人閲覧**	**マップケース**	2 台		
156	**１F**	**階段１**	**銘木ベンチ１（銘木寄付）**	1 台		
157	**１F**	**アスレチック広場**	**銘木ベンチ２（銘木寄付）**	1 台		
158	**児童関連**	こども閲覧	**Ｙ字照明**	11 台		

② 複合図書館サイン備品

図面No.	分類	場所	摘要	数 量	単　価	金　　額
201	壁面書架	壁面書架（レール引掛型）	書架棚大分類表示【ガチャ壁面書架】（NDC2桁）	30 枚		
202	独立書架	独立書架（両端部側板）	書架棚中分類表示【独立書架側面】（NDC2桁&3桁）	74 枚		
203	すべての書架	書架棚板（置型）	書架棚中分類表示（NDC3桁）	300 枚		
204	すべての書架	壁面書架（レール引掛型）	テーマ配架大分類表示兼ポップ掲示(A3)	50 枚		
205	すべての書架	独立書架（置型）	ポップ掲示(A4)	50 枚		
206	2F児童書架	独立書架（両端部側板）	児童書架中分類表示（NDC3桁）	30 枚		
207	すべての書架	すべての書架	配架図マップ掲示版	10 枚		
210	その他	パンフレット置場	ミニチュアペーパーウェイト兼マグネット	10 枚		
212	サイン共通	置き型サイン	自動貸し出し機表示	3 台		
213	サイン共通	置き型サイン	資料検索機表示	10 台		
214	サイン共通	置き型サイン	資料予約機表示	10 台		
215	サイン共通	置き型サイン	ブース席・AV視聴席等予約機表示	5 台		

216	サイン共通	置き型サイン	インターネットPC表示	5 台		
217	サイン共通	置き型サイン	レファレンス表示	1 台		
218	サイン共通	置き型サイン	今日の日付&返却日表示	2 台		
219	サイン共通	置き型サイン	ポール足つき表示パネル	10 台		

③ 成田公民館備品

図面No.	分類	場所	摘要	数 量	単　価	金　　額
305	公民館1階	学習室２	デスク	6 台		
306	公民館1階	学習室２	デスク	3 台		
308	公民館2階	学習室１	隔板・照明付きキャレル	39 台		
310	公民館2階	静寂読書室	デスク	8 台		
311	公民館2階	静寂読書室	チェアA	8 台		
312	公民館2階	静寂読書室	チェアI（サイドテーブル付きソファー椅子）	5 台		

④ モックアップ費	モックアップ製作費	1 式	－	

⑤ 管理費	福利厚生管理費等	1 式	－	

合計（①～⑤計）	

特記事項	納入期限	富谷市議会議決日の翌日から令和８年３月６日まで	予定価格計算書	×1.1	
	納入場所	富谷市成田一丁目　地内		＝	
	その他条件等	別紙「特記仕様書のとおり」		予定価格	
				消費税相当額	

令和７年度　富谷市複合図書館製作家具等作成業務
特記仕様書

１　品名及び数量

別紙「製作家具等作成仕様書」のとおり

２　納期及び納品場所

納　　期　　令和８年３月６日（金）まで

納入場所　　富谷市成田一丁目　地内

３　留意事項

３－１　製作にあたっては、「令和７年度　富谷市複合図書館「ユートミヤ」製作家具等デザイン設計・監理業務」の受注者である「ナスカ＋はりゅうウッドスタジオ設計共同体」において作成した仕様内訳書及び配置図等を基に実施するものとし、当該事業者による監理業務のもと製作業務を進めていくこと。

３－２　製作した備品の納入にあたっては、市と相談のうえ納入場所へ搬入するものとし、搬入に関する一切の経費については、納入業者の負担とする。

３－３　納入した物品については、市の指定する場所に開梱のうえ設置する（取付・据付工事が必要な物品については、その工事を含む）ものとし、梱包材等の処分及び設置に関する一切の経費については、納入業者の負担とする。

３－４　試験運転等必要とする備品については、試験運転等を行い、使用可能な状態で検収を受けること。

また、取扱説明書等により市に対し、説明指導を行うこと。

３－５　納品の際には、市担当者の立会いの下、納品確認を行い、担当部署に任意様式により「納品確認書」を提出すること。

４　その他

疑義等生じた場合は、納入業者と市とで協議の上、決定する。

製作家具等作成仕様書

ナスカ＋はりゅうウッドスタジオ設計共同体

１　設計趣旨

・富谷市複合図書館の建築工事内の造作家具と意匠・仕様を揃えたデザイン

・想定備品の数量・サイズの精査、既製品への代替等を検討し、レイアウトする

２　製作家具の仕様内訳書

（１） 一覧表（製品種類・寸法・数量）

別紙１「製作備品一覧表」のとおり

（２）詳細（デザイン・仕様）

別紙４「富谷市民図書館等複合施設　備品リスト」のとおり

（３）国産材を使用する製作備品

来館者に木の温かみや質感を感じてもらうため、主にテーブルに選定

選定備品は以下のとおり

・台形フラップ式テーブル（No.43）

・YA テーブル（No.115）

・成人閲覧 テーブル（No.121）

・各種サイン表示（No.212,213,214,215,216,217,218）

（４）モックアップ製作

利用者の安全性や機能面の確認のため、以下はモックアップ製作を行う。

・チェア A（No.34,76,78,96,97,120,122,129,）

・チェア F-1（No.138,141,143,145）

・チェア F-1（No.139,142,144,146）

・テーブル（No.33,77,140,）

・全書架面陳台（No.201）

・テーマ配架大分類表示ポップ掲示（No.204）

・児童書架中分類表示（No.206）

・各種サイン表示（No.212,213,214,215,216,217,218）

３　配置図

（１）富谷市複合図書館

別紙２「製作備品プロット図（富谷市複合図書館）」のとおり

（２）成田公民館

別紙３「製作備品プロット図（成田公民館）」のとおり

製作備品一覧表

1　図書館等複合施設備品

№.	分類	場所	摘要	寸法（mm）			個数	備考
				W	D	H		
1	共通	一般	消火器BOX(ガチャ棚用)	300	300	600	4	備品リスト参照
12	共通	図書館	ブックラウンジ雑誌用面陳台 W850（各列2段想定）	800	137	206	64	備品リスト参照
13	共通	図書館	全書架　面陳台 W850（各列1段分）	800	137	206	150	備品リスト参照
14	共通	図書館	全書架　面陳台(1冊用ブックスタンド)W120or150	140	143	190	1000	備品リスト参照
21	壁面ガチャ棚(St)	タル(3段にした場合の追加分)	置き型本棚	900	240	160	57	備品リスト参照
31	1F	掲示板	陳列ディスプレイ用の台	300	300	300	10	備品リスト参照
32	1F	ブックラウンジ	テーブル	3600	2350	750	1	平面図及び備品リスト参照
33	1F	ブックラウンジ	テーブル	900Φ		720	3	平面図及び備品リスト参照
34	1F	ブックラウンジ	チェアA	450	550	720	9	平面図及び備品リスト参照
43	1F	多目的広場	台形フラップ式テーブル	1463	650	700	24	平面図及び備品リスト参照
44	1F	多目的広場	演台	900	500	1000	1	平面図及び備品リスト参照
47	1F	対面朗読室	テーブル	1750	1100	720	2	平面図及び備品リスト参照
73	1F	カフェ席2	カフェテーブル（丸）	900Φ		720	7	平面図及び備品リスト参照
74	1F	カフェ	テーブル（四角）	700	700	720	6	平面図及び備品リスト参照
75	1F	カフェ	カウンタースツール(ハイ)	450	550	950	4	平面図及び備品リスト参照
76	1F	カフェ	チェアA	450	550	720	22	平面図及び備品リスト参照

77	1F	カフェ西側	テーブル	900Φ		720	1	平面図及び備品リスト参照
78	1F	カフェ西側	チェアA	450	550	720	4	平面図及び備品リスト参照
79	1F	shop	陳列棚	1000	866	1100	3	平面図及び備品リスト参照
96	2F	タル周り PC デスク	チェアA	450	550	720	5	平面図及び備品リスト参照
97	2F	タル周りデスク	チェアA	450	550	720	19	平面図及び備品リスト参照
103	2F	ボランティア	サイドテーブル	400	400	600	3	平面図及び備品リスト参照
115	2F	YA	テーブル	2480	1800	750	1	平面図及び備品リスト参照
117	2F	YA	おむすび型ソファー	1500	850	400	1	平面図及び備品リスト参照
120	2F	閲覧北ナロー	チェアA（一般閲覧）	450	550	720	3	平面図及び備品リスト参照
121	2F	成人閲覧	テーブル	1750	1500	750	1	平面図及び備品リスト参照
122	2F	成人閲覧	チェアA（一般閲覧）	450	550	720	15	平面図及び備品リスト参照
127	2F	静寂読書室	サイドテーブル	400	400	600	2	平面図及び備品リスト参照
128	2F	静寂読書室	チェアE（ゆったり読書席）	820	680	720	2	平面図及び備品リスト参照
129	2F	静寂読書室	チェアA（一般閲覧）	450	550	720	3	平面図及び備品リスト参照
130	2F	メイカースペース	テーブル	1800	900	720	2	平面図及び備品リスト参照
136	児童関連	クリエイティブの丘	テーブル(大)	2500	650	620	1	平面図及び備品リスト参照
137	児童関連	クリエイティブの丘	テーブル(小)	2000	650	500	1	平面図及び備品リスト参照

138	児童関連	クリエイティブの丘	チェア F-1（ヒト型イス大）	380	380	400	5	平面図及び備品リスト参照
139	児童関連	クリエイティブの丘	チェア F-2（ヒト型イス小）	330	330	340	5	平面図及び備品リスト参照
140	児童関連	こども閲覧	テーブル	900Φ		720	3	平面図及び備品リスト参照
141	児童関連	こども閲覧	チェア F-1（ヒト型イス大）	380	380	400	6	平面図及び備品リスト参照
142	児童関連	こども閲覧	チェア F-2（ヒト型イス小）	330	330	340	3	平面図及び備品リスト参照
143	児童関連	こども PC	チェア F-1（ヒト型イス大）	380	380	400	1	平面図及び備品リスト参照
144	児童関連	こども PC	チェア F-2（ヒト型イス小）	330	330	340	1	平面図及び備品リスト参照
145	児童関連	こどもカウンターデスク	チェア F-1（ヒト型イス大）	380	380	400	1	平面図及び備品リスト参照
146	児童関連	こどもカウンターデスク	チェア F-2（ヒト型イス小）	330	330	340	2	平面図及び備品リスト参照
148	２F	成人閲覧	チェア K	450	550	720	6	平面図及び備品リスト参照
150	１F	OPAC	カウンタースツール（ハイ）	450	550	950	1	平面図及び備品リスト参照
155	２F	成人閲覧	マップケース	900	600	900	2	平面図及び備品リスト参照
156	１F	階段１	銘木ベンチ１	2100	400	450	1	平面図及び備品リスト参照
157	１F	アスレチック広場	銘木ベンチ２	3300	500	450	1	平面図及び備品リスト参照
158	児童関連	こども閲覧	Y 型照明	1450		750	11	平面図及び備品リスト参照

2　複合施設サイン備品

No.	分類	場所	摘要	寸法（mm）			個数	備考
				W	D	H		
201	壁面書架	壁面書架（レール引掛型）	書架棚大分類表示【ガチャ壁面書架】（NDC2 桁）	362	19	420	30	備品リスト参照
202	独立書架	独立書架（両端部側板）	書架棚中分類表示【独立書架側面】（NDC2 桁&3 桁）				74	備品リスト参照
203	すべての書架	書架棚板（置型）	書架棚中分類表示（NDC3 桁）	70	225	230	300	備品リスト参照
204	すべての書架	壁面書架（レール引掛型）	テーマ配架大分類表示兼ポップ掲示(A3)	W210*2	H300	T1.5	50	備品リスト参照
205	すべての書架	独立書架（置型）	ポップ掲示(A4)	W210	H300	T1.5	50	備品リスト参照
206	2F 児童書架	独立書架（両端部側板）	児童書架中分類表示（NDC3 桁）	3 種合計			30	備品リスト参照
207	すべての書架	すべての書架	配架図マップ掲示版	W420	H320	T8	10	備品リスト参照
210	その他	パンフレット置場	ミニチュアペーパーウェイト兼マグネット	100	60	25	10	備品リスト参照
212	サイン共通	置き型サイン	自動貸し出し機表示	260	80	100	3	備品リスト参照
213	サイン共通	置き型サイン	資料検索機表示	260	80	100	10	備品リスト参照
214	サイン共通	置き型サイン	資料予約機表示	260	80	100	10	備品リスト参照
215	サイン共通	置き型サイン	ブース席･AV 視聴席等予約機表示	260	80	100	5	備品リスト参照
216	サイン共通	置き型サイン	インターネット PC 表示	260	80	100	5	備品リスト参照
217	サイン共通	置き型サイン	レファレンス表示	260	80	100	1	備品リスト参照
218	サイン共通	置き型サイン	今日の日付&返却日表示	320	100	135	2	備品リスト参照
219	サイン共通	置き型サイン	ポール足つき表示パネル	210	210	1050	10	備品リスト参照

3　成田公民館改修備品

No.	分類	場所	摘要	寸法（mm）			個数	備考
				W	D	H		
305	公民館 1階	学習室２	デスク	1200	900	720	6	平面図及び備品リスト参照
306	公民館 1階	学習室２	デスク	650	650	720	3	平面図及び備品リスト参照
308	公民館 2階	学習室１	隔板・照明付きキャレル	1000	700	720 (1400)	39	平面図及び備品リスト参照
310	公民館 2階	静寂読書室	デスク	1050	720	720	8	平面図及び備品リスト参照
311	公民館 2階	静寂読書室	チェアA	450	550	720	8	平面図及び備品リスト参照
312	公民館 2階	静寂読書室	チェアI（サイドテーブル付きソファー椅子）	650 400	600 600	700 420	5	平面図及び備品リスト参照

別紙 2

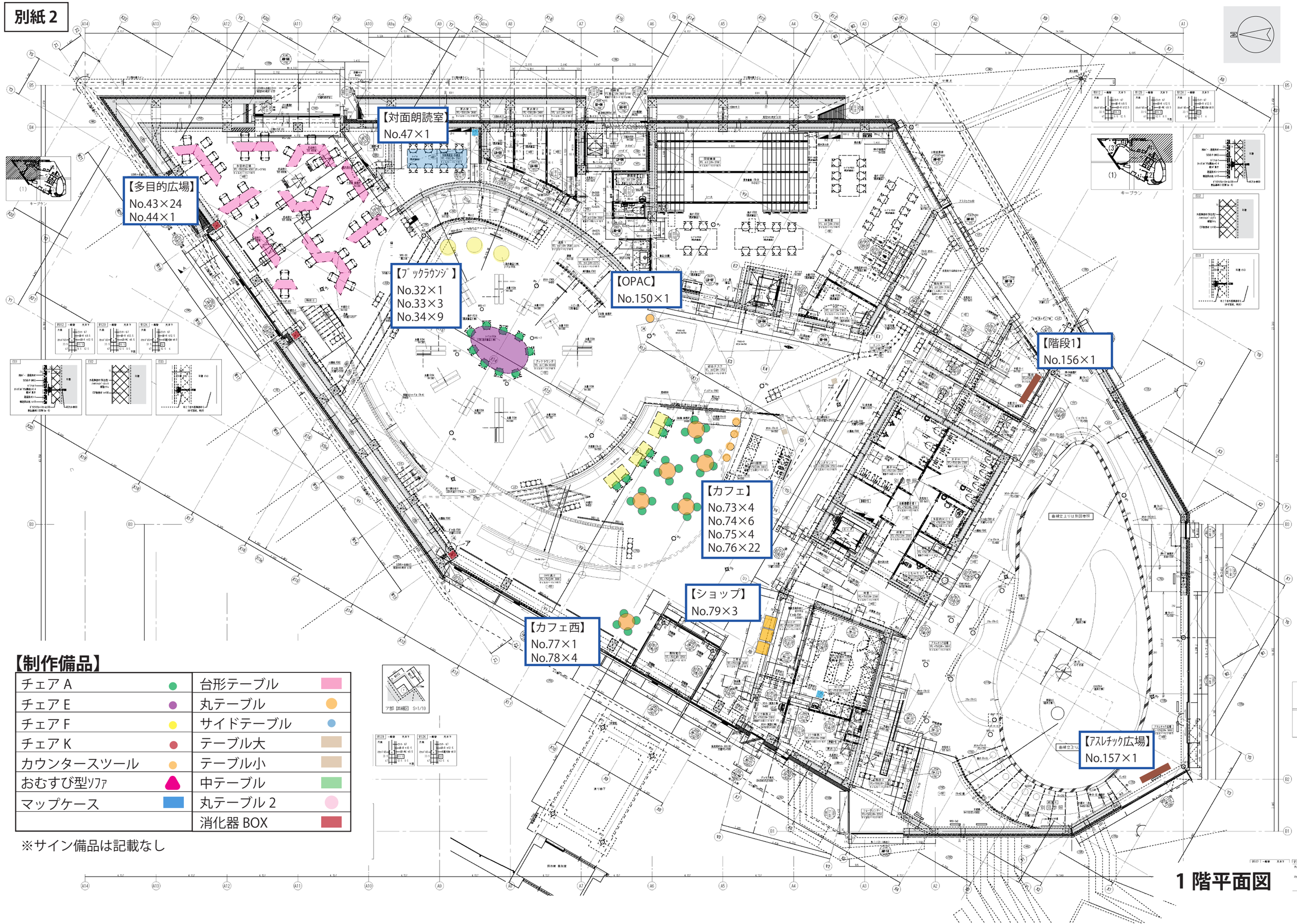

【制作備品】

チェア A	●	台形テーブル	
チェア E	●	丸テーブル	●
チェア F	●	サイドテーブル	●
チェア K	●	テーブル大	
カウンタースツール	●	テーブル小	
おむすび型ｿﾌｧ	▲	中テーブル	
マップケース	■	丸テーブル 2	●
		消化器 BOX	

※サイン備品は記載なし

別紙 2

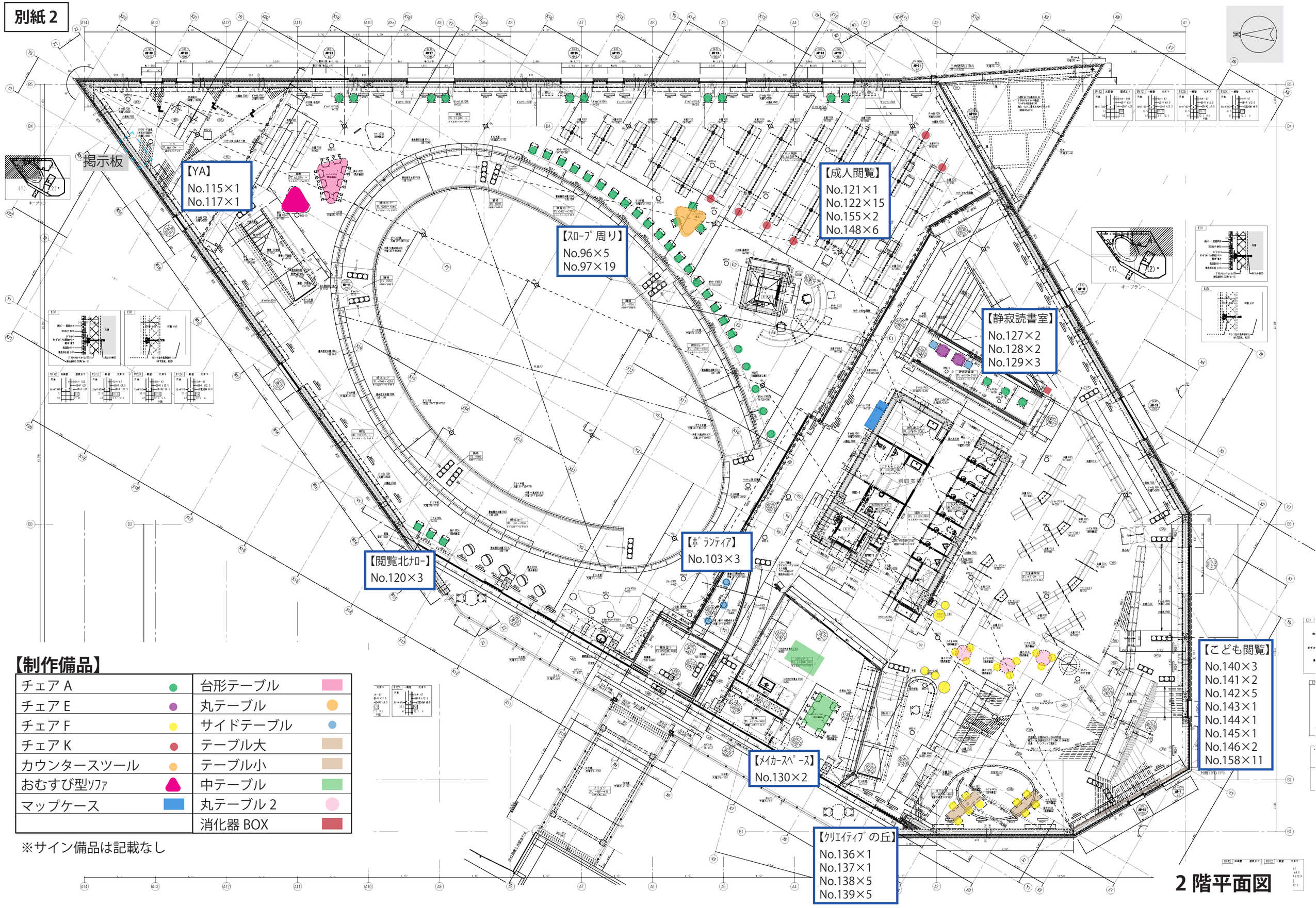

【制作備品】

チェア A	●	台形テーブル	■
チェア E	●	丸テーブル	●
チェア F	●	サイドテーブル	●
チェア K	●	テーブル大	■
カウンタースツール	●	テーブル小	■
おむすび型ソファ	▲	中テーブル	■
マップケース	■	丸テーブル 2	●
		消化器 BOX	■

※サイン備品は記載なし

別紙 3

【学習室１】

No.308　キャレル×39

【学習室１】

No.310　デスク×８

No.311　チェアA×８

No.312　チェアI×5

2階平面図

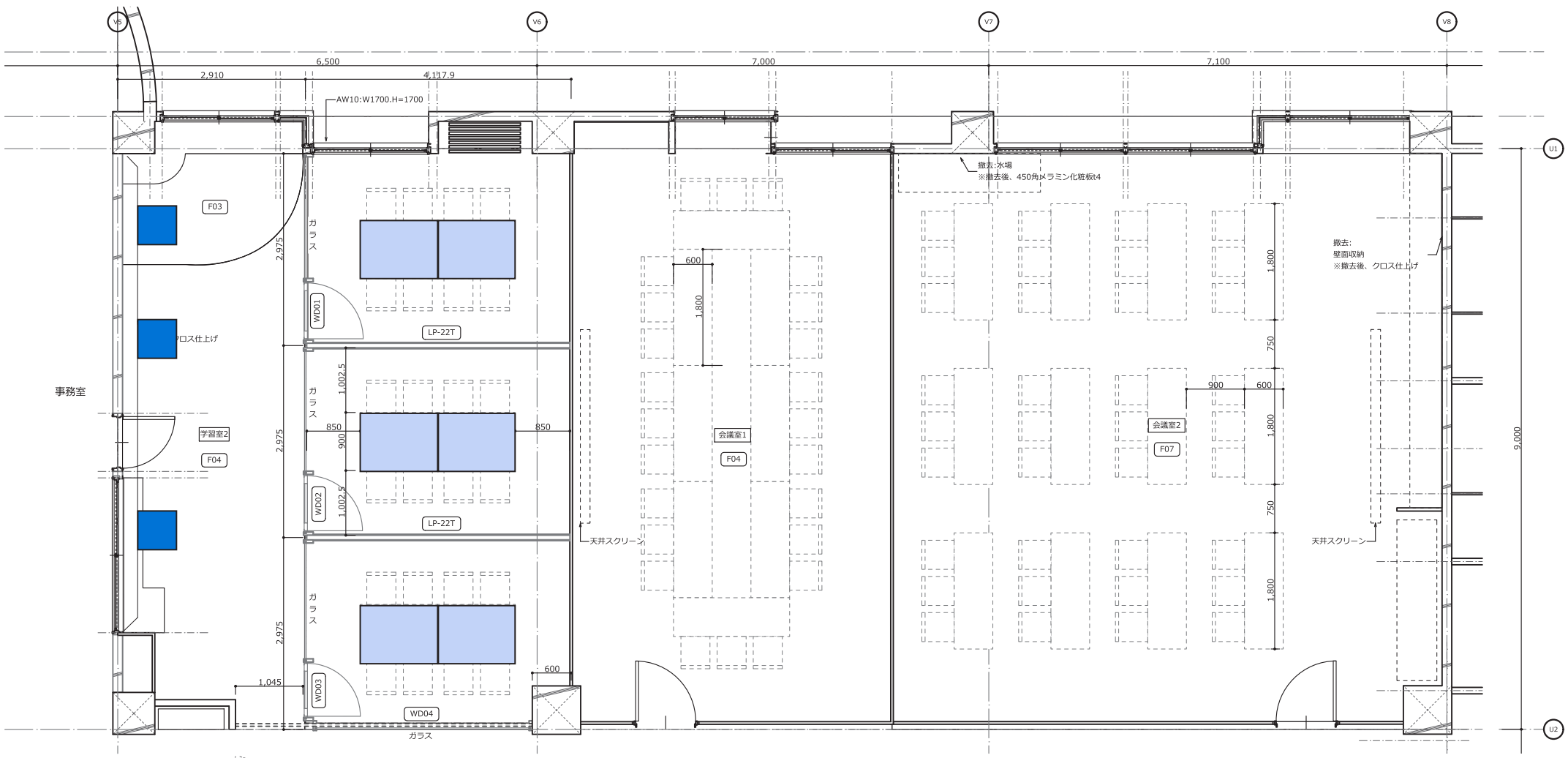

【学習室２】

No.305　テーブル×6

No.306　テーブル×3

1階平面図

富谷市民図書館等複合施設 備品リスト

1	消火器BOX(ガチャ棚用)		
分類	共 通	場所	一 般
寸法	W300×D300×H600		
数量	4台		
仕様	SUSt1.5 脚 :ラトビアバーチバーチ・ウレタンCL塗装4H		

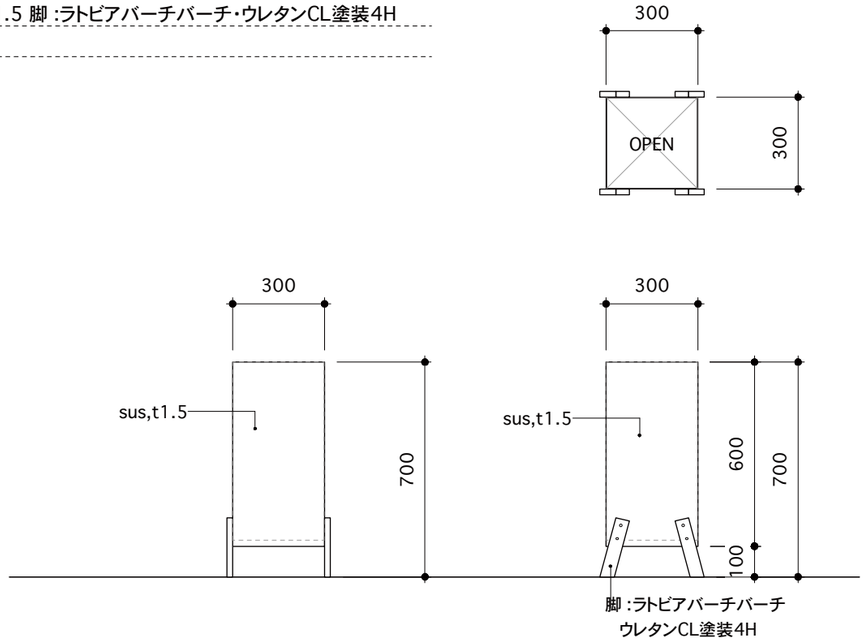

12	ブックラウンジ雑誌用面陳台W850 (各列2段想定)		
品類	共 通	場所	図書館
寸法	W800×D137×H206		
数量	64台		
仕様	スチールPL 焼付塗装		

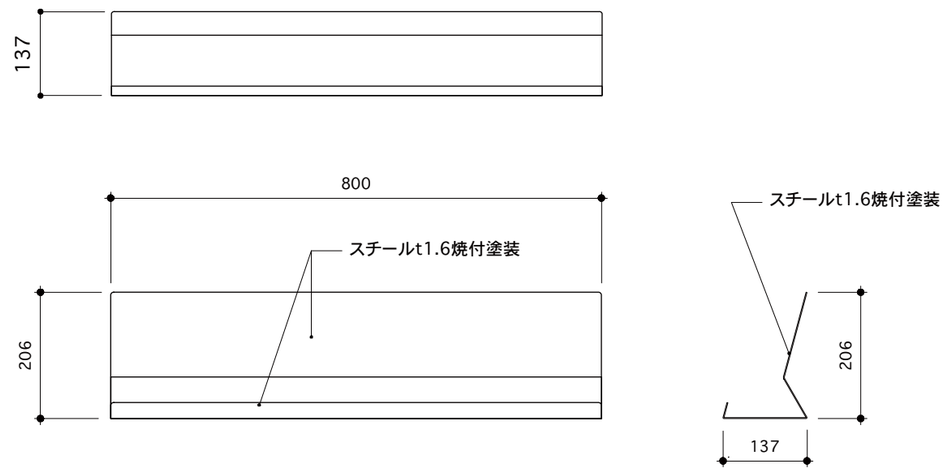

13	全書架 面陳台 W850 (各列1段分)		
分類	共 通	場所	図書館
寸法	W800×D137×H206		
数量	150台		
仕様	スチールPL 焼付塗装		

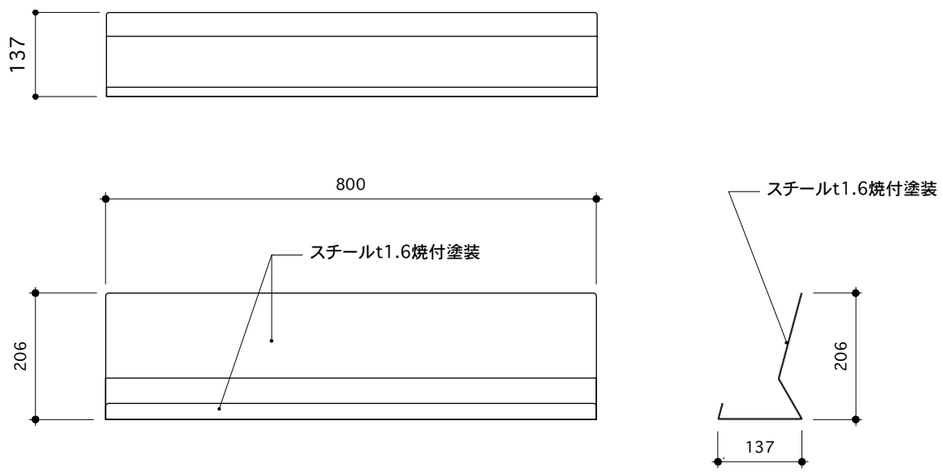

*モックアップ制作

14	全書架 面陳台(1冊用ブックスタンド)W120or150		
分類	共 通	場所	図書館
寸法	W140×D143×H190		
数量	1000台		
仕様			

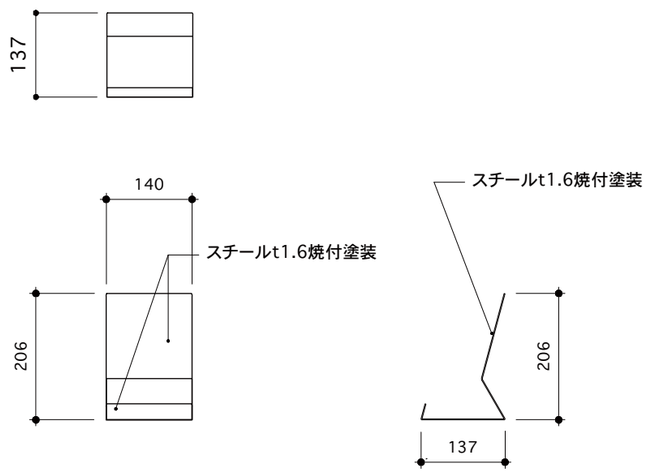

富谷市民図書館等複合施設 備品リスト

21	置型本棚		
分類		場所	タル3段目
寸法	W900×D240×H160		
数量	57台		
仕様	特注ブックエンド:ST1.6㎜・2.3mm/レーザー加工 焼き付け塗装/指定色		

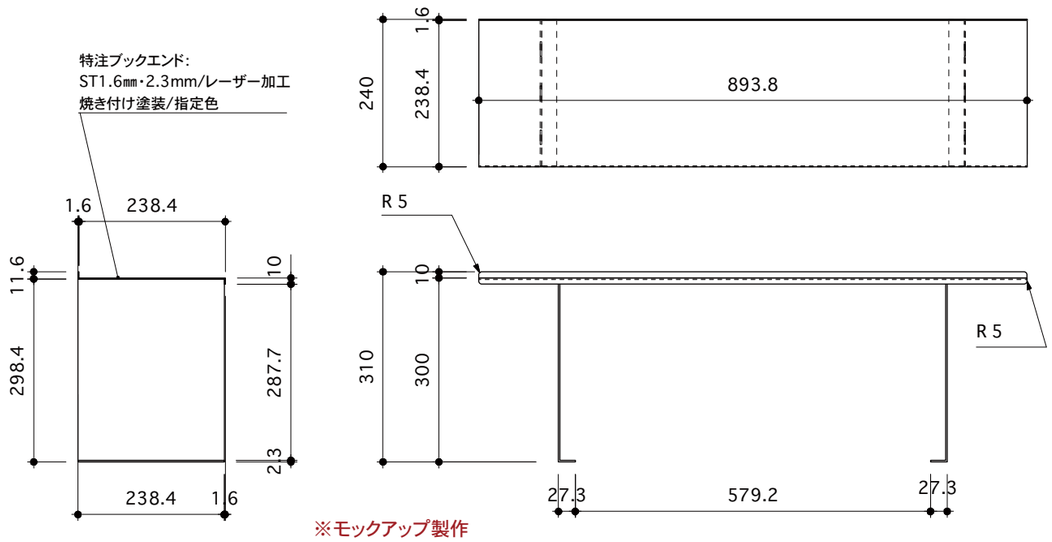

※モックアップ製作

31	陳列ディスプレイ用の台		
分類	1 F	場所	陳列台
寸法	W300×D300×H300		
数量	10台		
仕様	ラトビアバーチウ・レタンCL塗装4H		

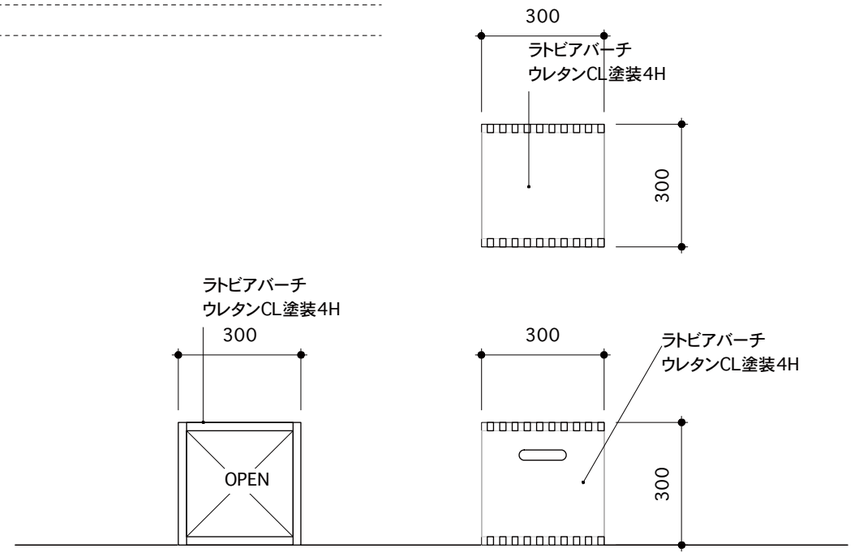

32	テーブル		
分類	1 F	場所	ブックラウンジ
寸法	W3600×D2350×H750		
数量	1台		
仕様	ラトビアバーチ・ウレタンCL塗装 /脚 スチール焼付塗装		

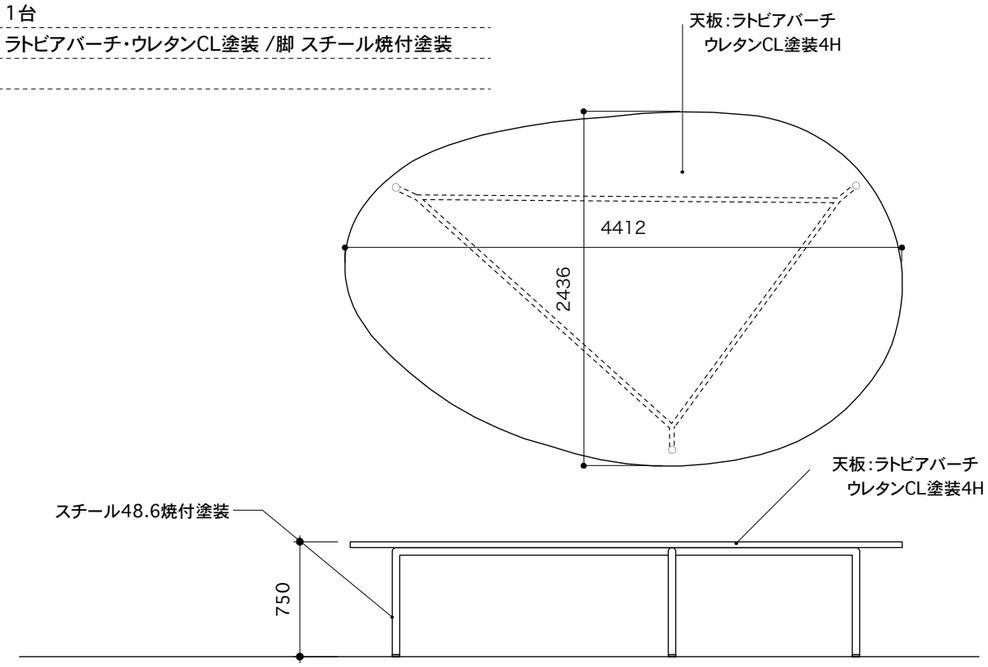

33	テーブル		
分類	1 F	場所	ブックラウンジ
寸法	φ900×H720		
数量	3台		
仕様	天板・脚:ラトビアバーチ・ウレタンCL塗装4H		

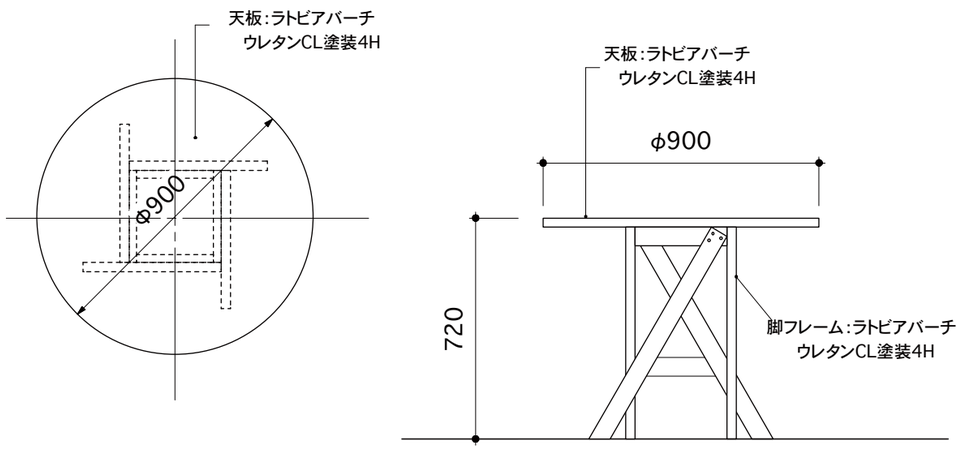

※モックアップ製作

富谷市民図書館等複合施設 備品リスト

34	チェアA		
分類	1 F	場所	ブックラウンジ
寸法	W450×D550×H720		
数量	9脚		
仕様	ラトビアバーチ・ウレタンCL塗装4H		
	座面：RUCKSTUNL（Feltro Basic）		

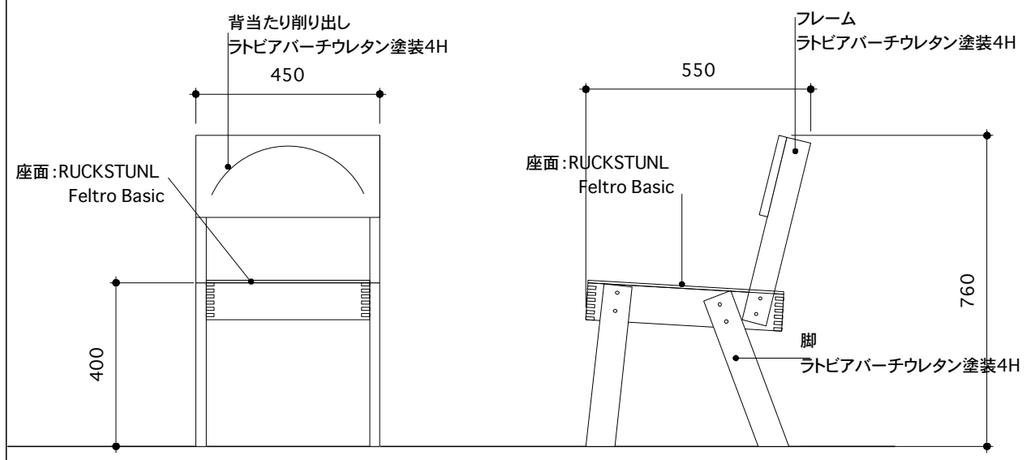

＊モックアップ制作

43	台形フラップ式テーブル		
分類	1 F	場所	多目的広場
寸法	W1463×D650×H700		
数量	24台		
仕様	天板：一本桧材柾目無節・アクリルCL塗装4H		
	脚：スチールØ48.6焼付塗装		

44	演台		
分類	1 F	場所	多目的広場
寸法	W900×D500×H1000		
数量	1台		
仕様	ラトビアバーチ・ウレタンCL塗装4H		

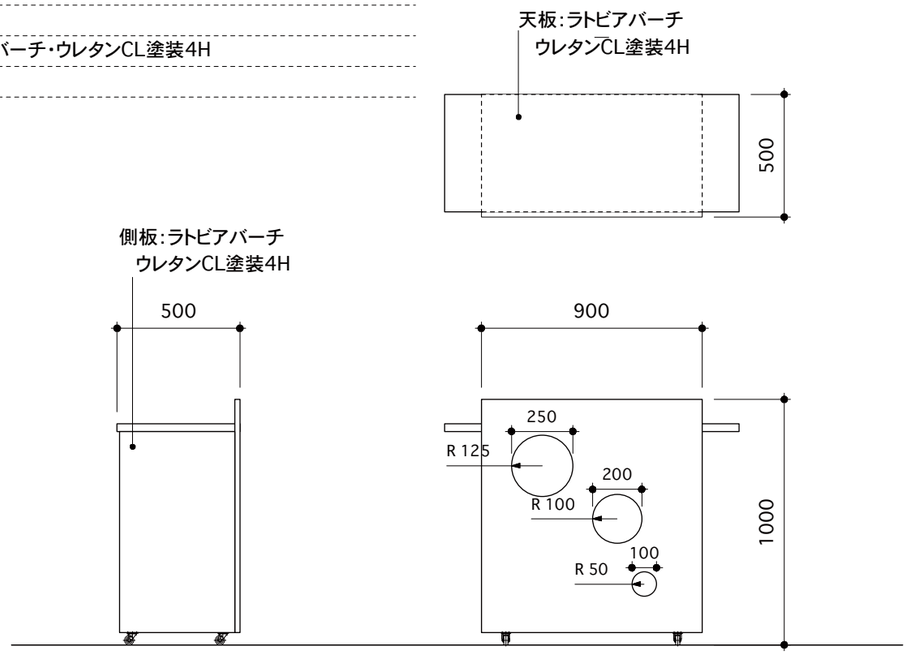

47	テーブル		
分類	1 F	場所	対面朗読室
寸法	W1750×D1100×H720		
数量	2台		
仕様	天板・脚：ラトビアバーチ・ウレタンCL塗装4H		

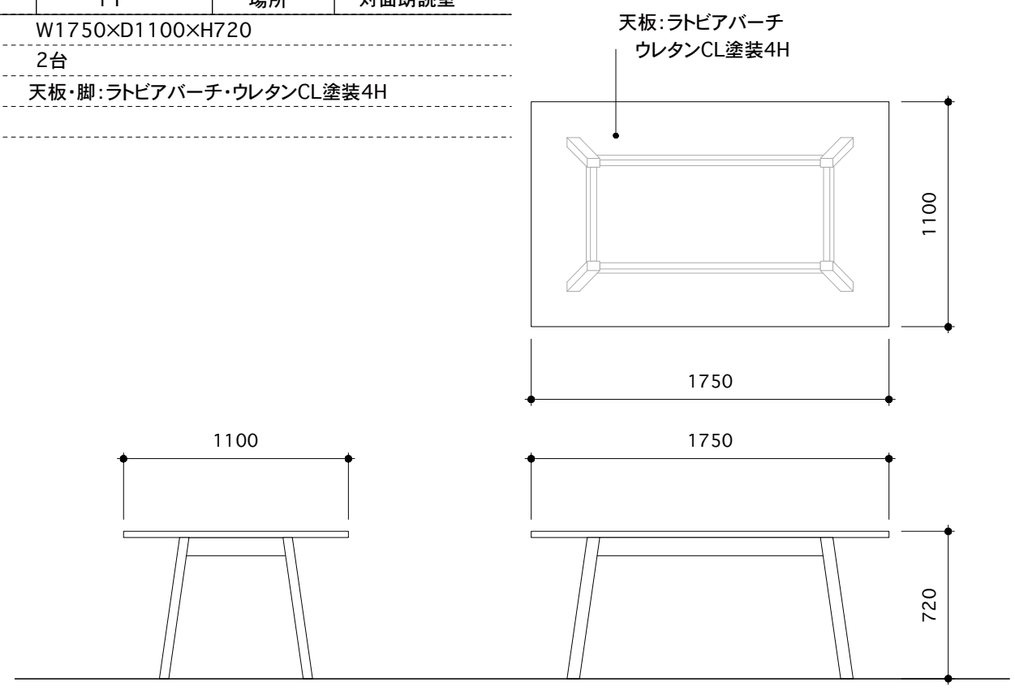

富谷市民図書館等複合施設 備品リスト

73	カフェテーブル(丸)		
分類	1 F	場所	カフェ席2
寸法	φ900×H720		
数量	7台		
仕様	天板・脚:ラトビアバーチ・ウレタンCL塗装4H		

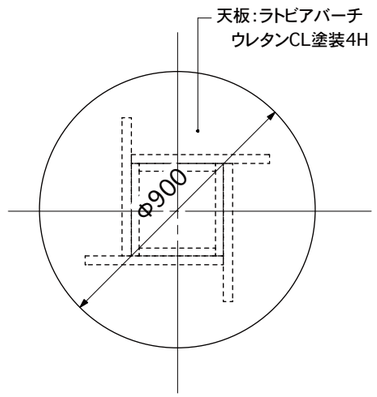

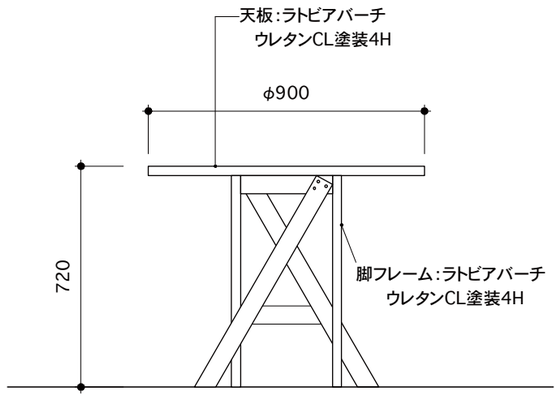

74	テーブル(四角)		
分類	1 F	場所	陳列台
寸法	W700×D700×H720		
数量	6台		
仕様	天板・脚:ラトビアバーチ・ウレタンCL塗装4H		

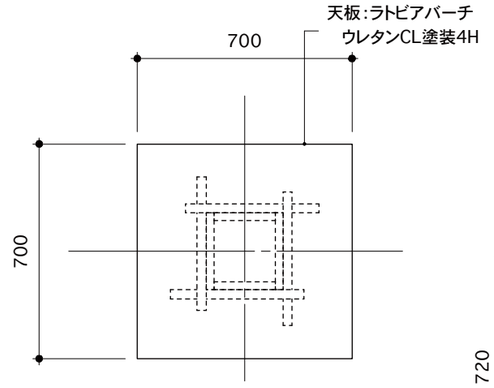

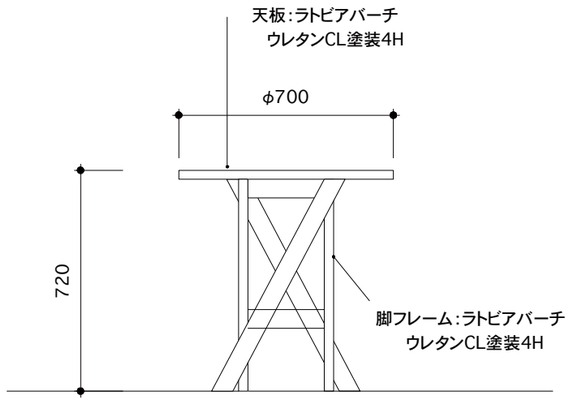

75	カウンタースツール(ハイ)		
分類	1 F	場所	ブックラウンジ
寸法	W450×D550×H950		
数量	4脚		
仕様	ラトビアバーチ・ウレタンCL塗装4H		
	座面:RUCKSTUNL(Feltro Basic)		

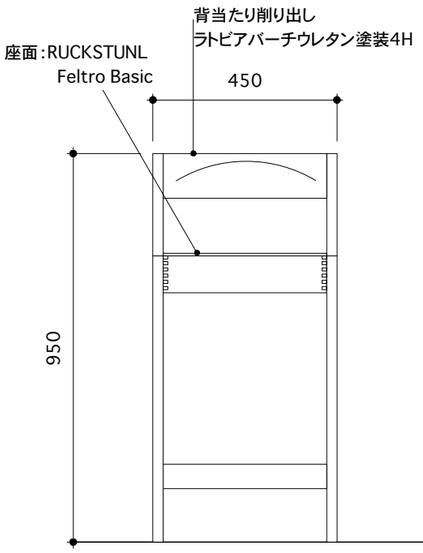

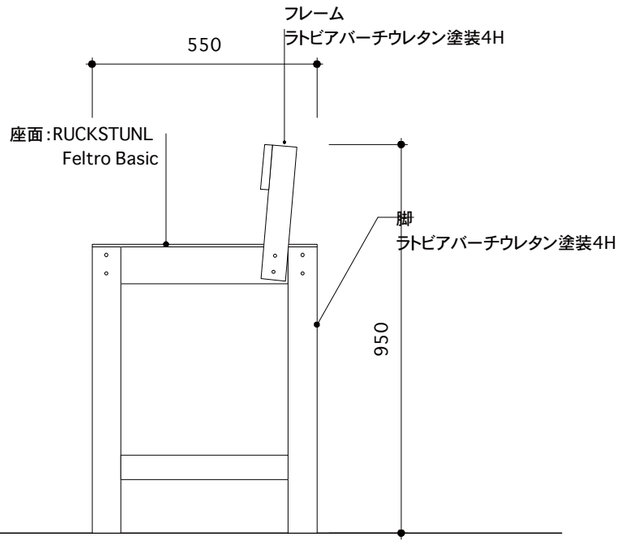

76	チェアA		
分類	1 F	場所	ブックラウンジ
寸法	W450×D550×H720		
数量	22脚		
仕様	ラトビアバーチ・ウレタンCL塗装4H		
	座面:RUCKSTUNL(Feltro Basic)		

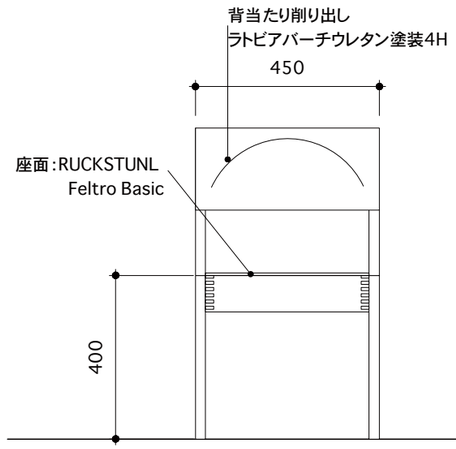

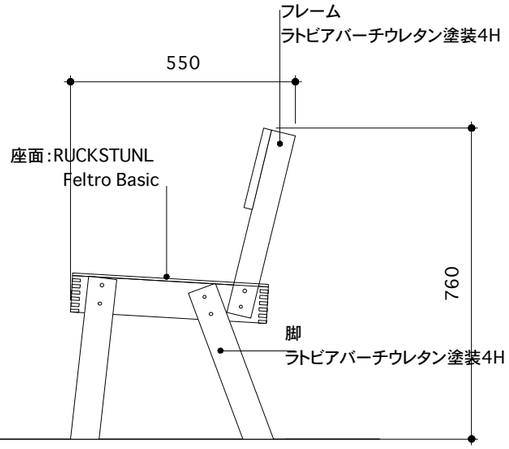

富谷市民図書館等複合施設 備品リスト

77	テーブル		
分類	1 F	場所	カフェ西側
寸法	φ900×H720		
数量	1台		
仕様	天板・脚：ラトビアバーチ・ウレタンCL塗装4H		

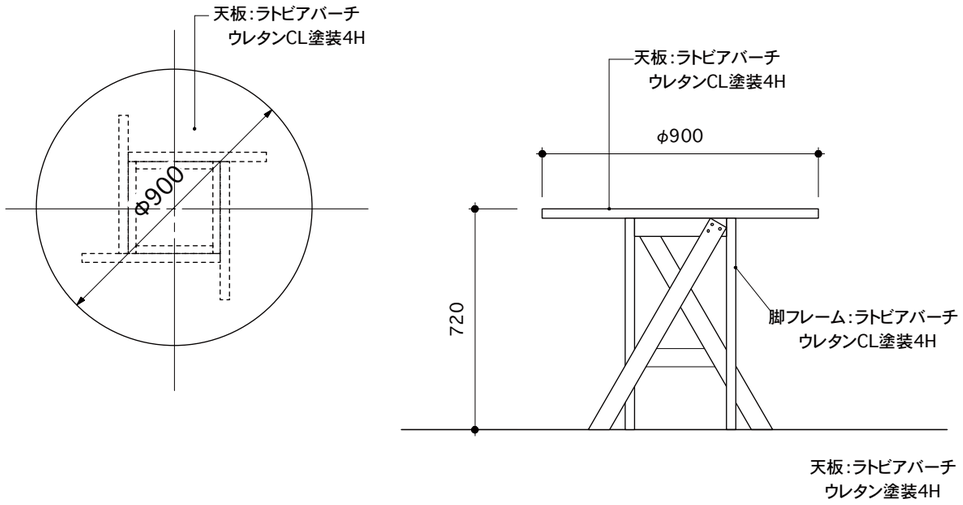

78	チェアA		
分類	1 F	場所	カフェ西側
寸法	W450×D550×H720		
数量	4脚		
仕様	ラトビアバーチ・ウレタンCL塗装4H		
	座面：RUCKSTUNL（Feltro Basic）		

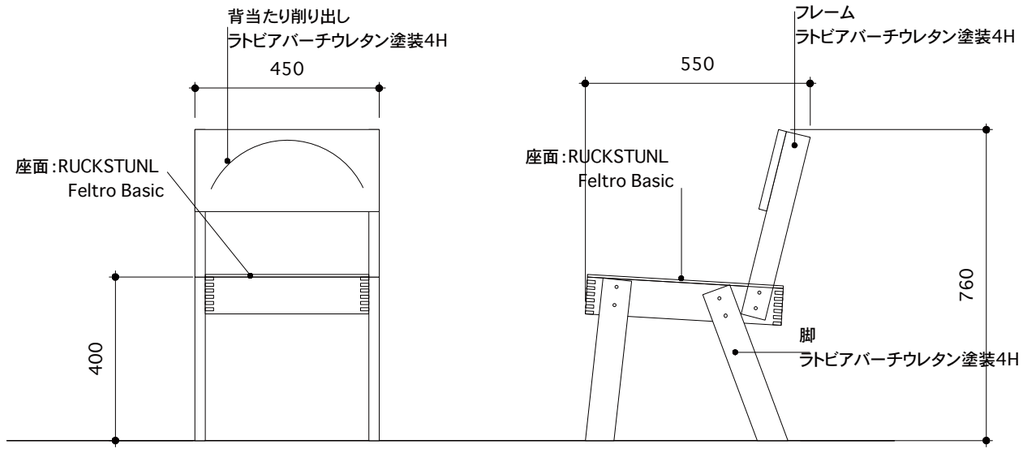

79	陳列棚キャスター付き		
分類	1 F	場所	shop
寸法	W1000×D800×H1100		
数量	3台		
仕様	ラトビアバーチ・ウレタンCL塗装4H		
	脚ステールø48.6焼付塗装		

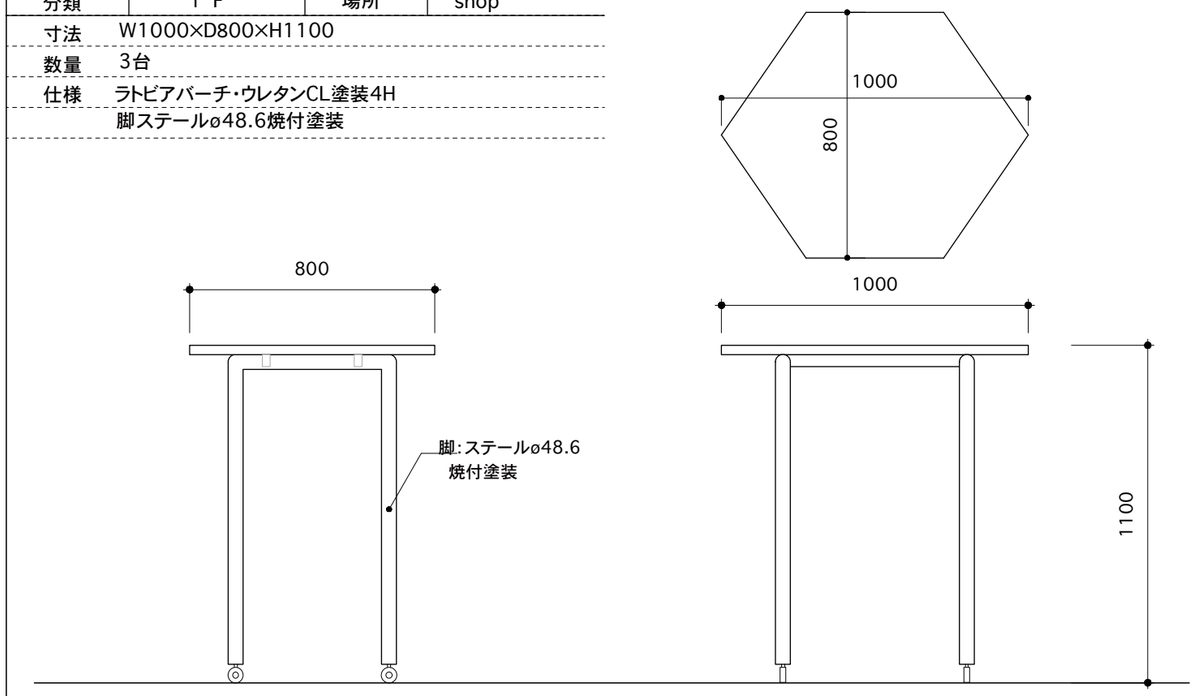

96	チェアA		
分類	2 F	場所	タル周りPCデスク
寸法	W450×D550×H720		
数量	5脚		
仕様	ラトビアバーチ・ウレタンCL塗装4H		
	座面：RUCKSTUNL（Feltro Basic）		

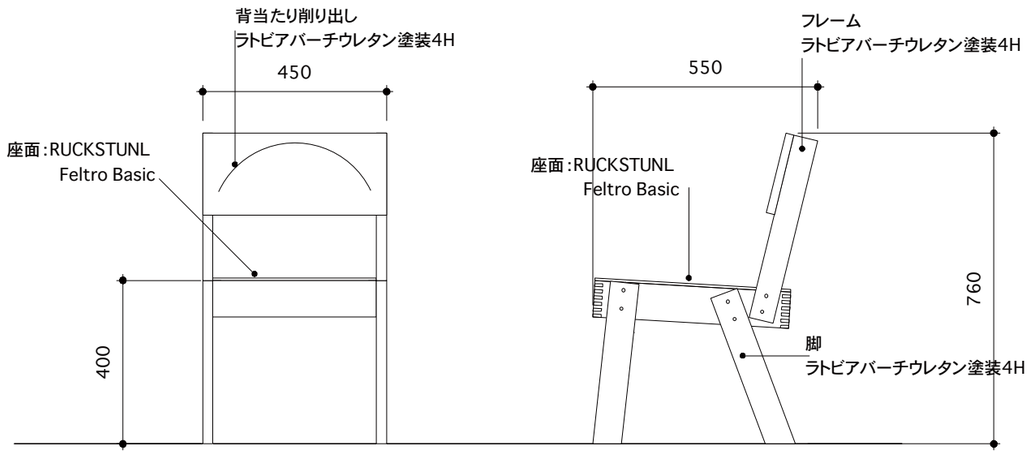

富谷市民図書館等複合施設 備品リスト

97	チェアA		
分類	2 F	場所	タル周りデスク
寸法	W450×D550×H720		
数量	19脚		
仕様	ラトビアバーチ ウレタンCL塗装4H		
	座面：RUCKSTUNL（Feltro Basic）		

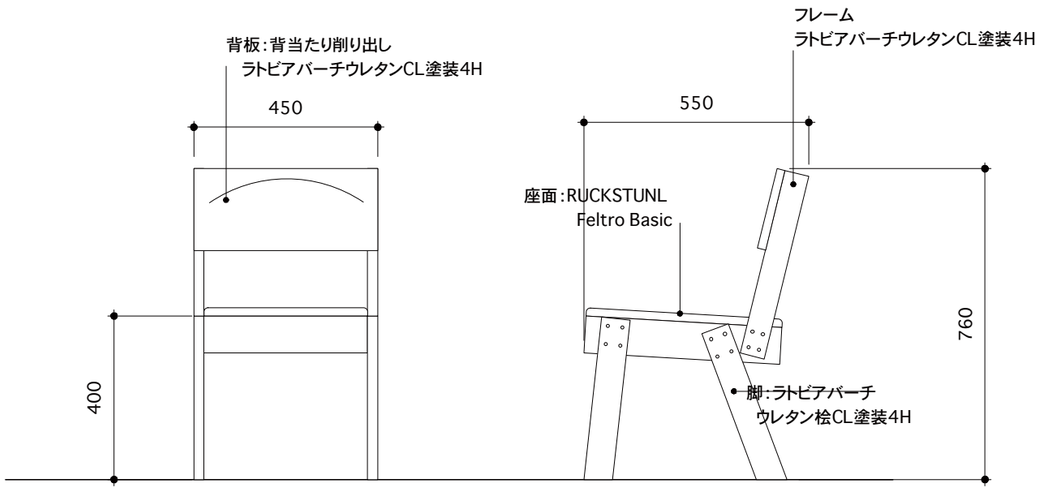

103	サイドテーブル		
分類	2 F	場所	ボランテイア
寸法	φ400×600		
数量	3台		
仕様	ラトビアバーチ ウレタンCL塗装4H		

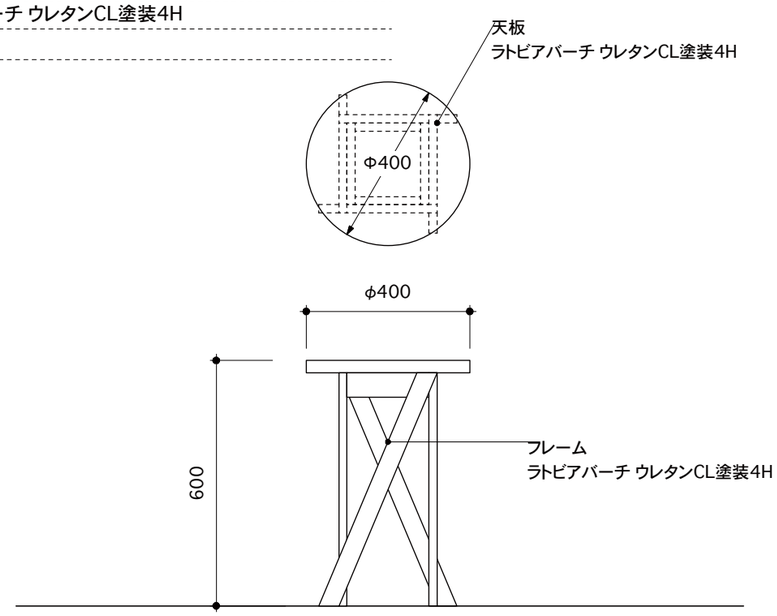

115	テーブル		
分類	2 F	場所	Y A
寸法	W2480×D1800×H750		
数量	1台		
仕様	一本檜材ウレタンCL塗装4H		
	脚ステールø48.6焼付塗装		

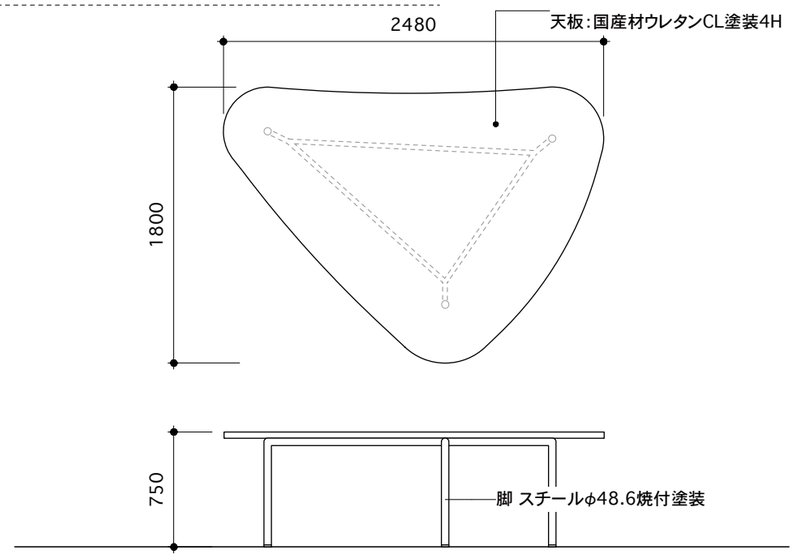

117	おむすび型ソファー		
分類	2 F	場所	タル周りPCデスク
寸法	W1500×D850×H400		
数量	1台		
仕様	座面：RUCKSTUNL（Feltro Basic）		
	脚ステールø48.6焼付塗装		

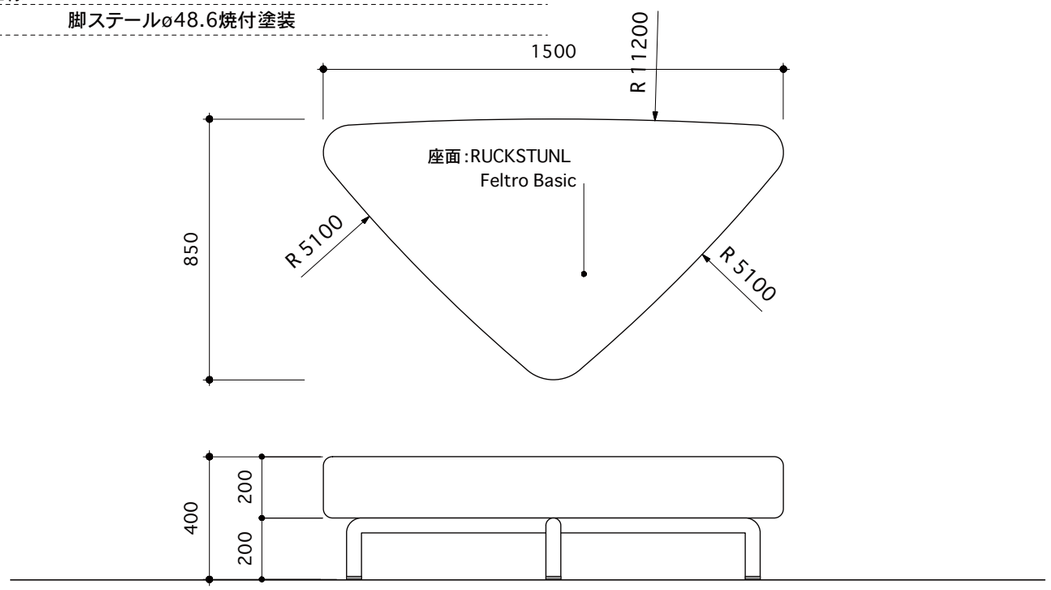

富谷市民図書館等複合施設 備品リスト

120	チェアA（一般閲覧）		
分類	2 F	場所	閲覧北ナロー
寸法	W450×D550×H720		
数量	3脚		
仕様	ラトビアバーチ・ウレタンCL塗装4H		
	座面：RUCKSTUNL（Feltro Basic）		

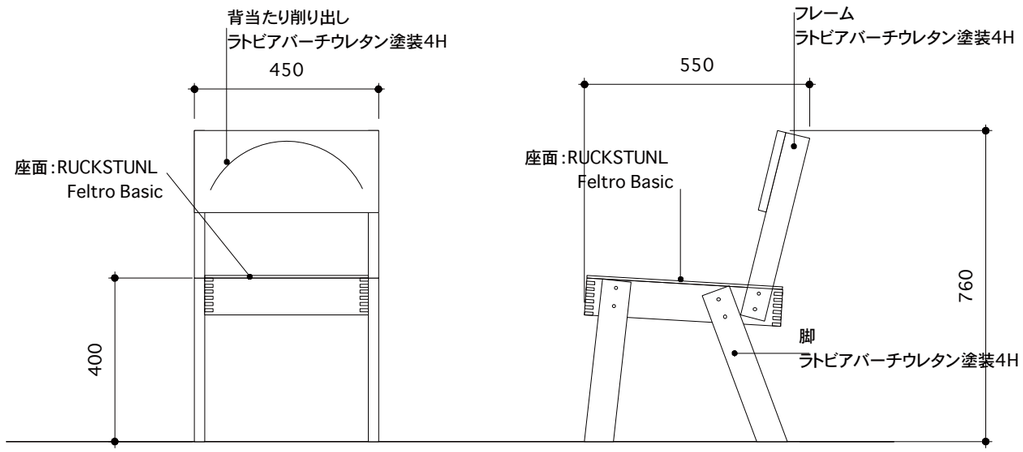

121	テーブル		
分類	2 F	場所	成人閲覧
寸法	W1750×D1500×H750		
数量	1台		
仕様	一本檜材・ウレタンCL塗装4H		
	脚ステールø48.6焼付塗装		

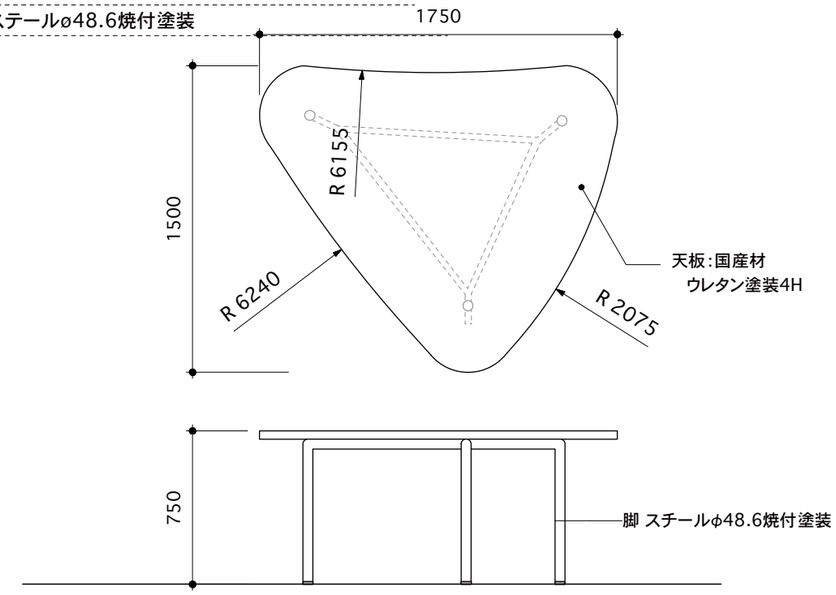

122	チェアA（一般閲覧）		
分類	2 F	場所	成人閲覧
寸法	W450×D550×H720		
数量	15脚		
仕様	ラトビアバーチ・ウレタンCL塗装4H		
	座面：RUCKSTUNL（Feltro Basic）		

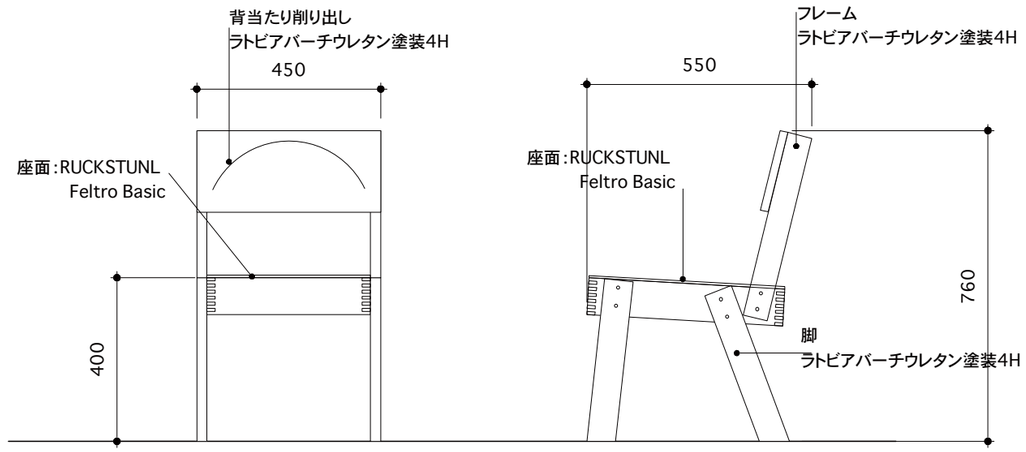

127	サイドテーブル		
分類	2 F	場所	静寂読書室
寸法	W400×D400×H600		
数量	2台		
仕様	天板・脚：ラトビアバーチ ウレタンCL塗装4H		

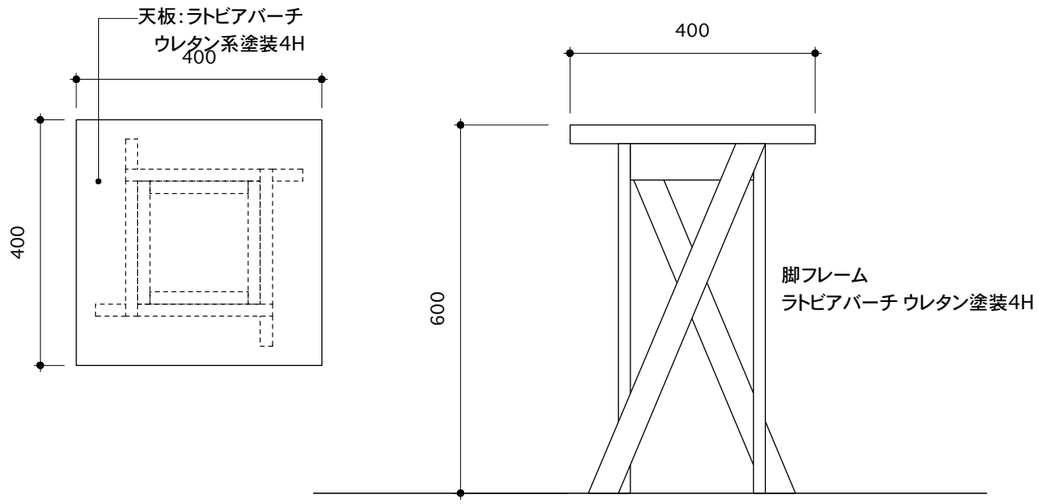

富谷市民図書館等複合施設 備品リスト

128	チェアE（ゆったり読書席）		
分類	2 F	場所	静寂読書室
寸法	W820×D680×H720		
数量	2脚		
仕様	ラトビアバーチ・ウレタンCL塗装4H		
	背・座面：RUCKSTUNL（Feltro Basic）		

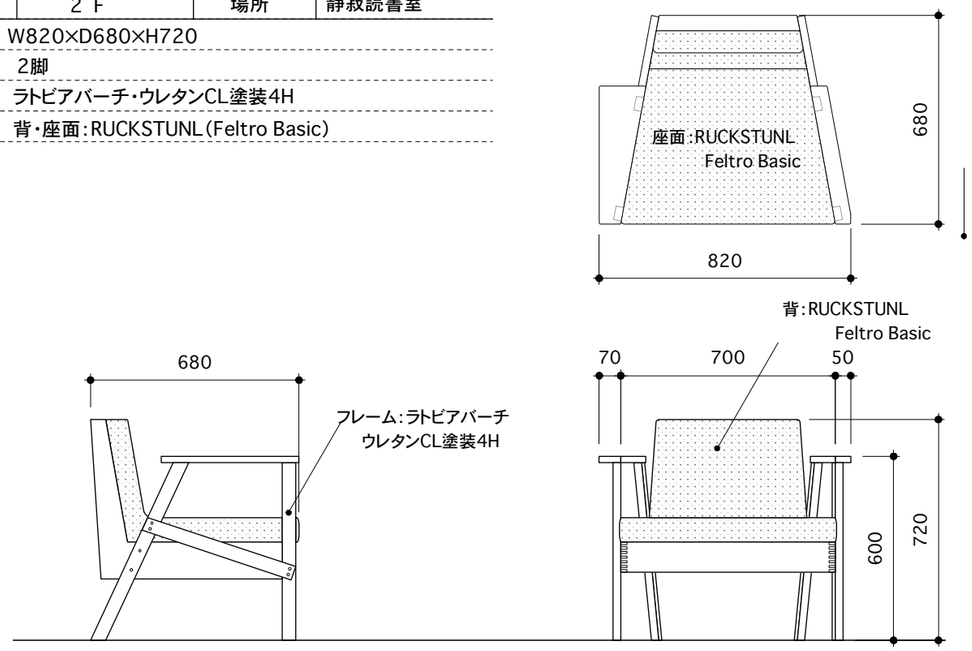

129	チェアA（一般閲覧）		
分類	2 F	場所	静寂読書室
寸法	W450×D550×H720		
数量	3脚		
仕様	ラトビアバーチ・ウレタンCL塗装4H		
	座面：RUCKSTUNL（Feltro Basic）		

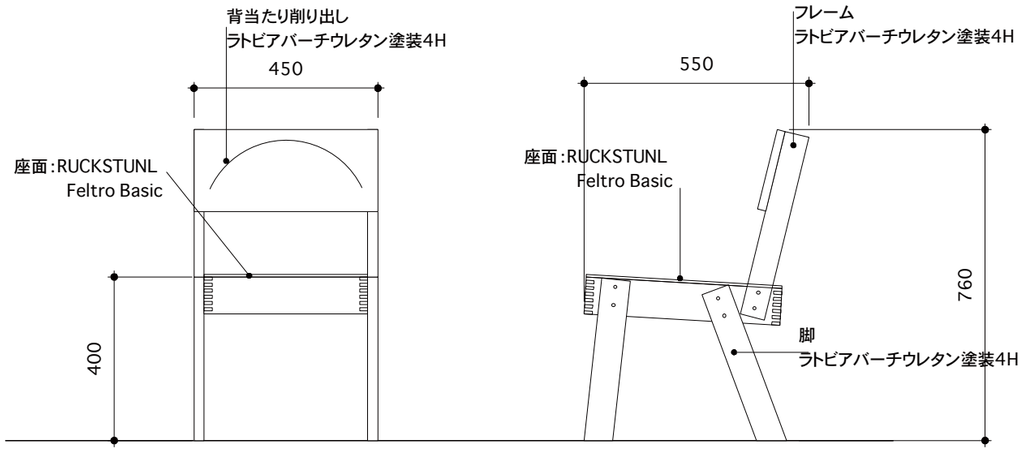

130	テーブル		
分類	2 F	場所	メイカスペース
寸法	W1800×D900×H720		
数量	2台		
仕様	トップメラミン合板/ラトビアバーチ・ウレタンCL塗装4H		
	脚：ステイール,32角焼付塗装		

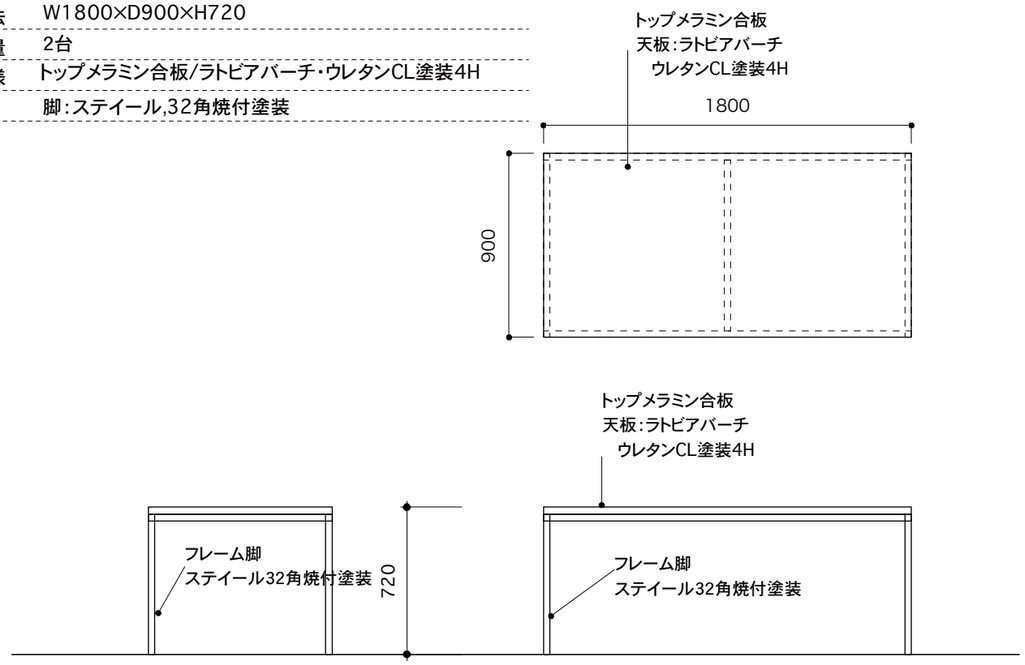

136	テーブル（大）		
分類	児童関連	場所	クリエイティブの丘
寸法	W2500×D650×H620		
数量	1台		
仕様	ラトビアバーチ・ウレタンCL塗装4H		

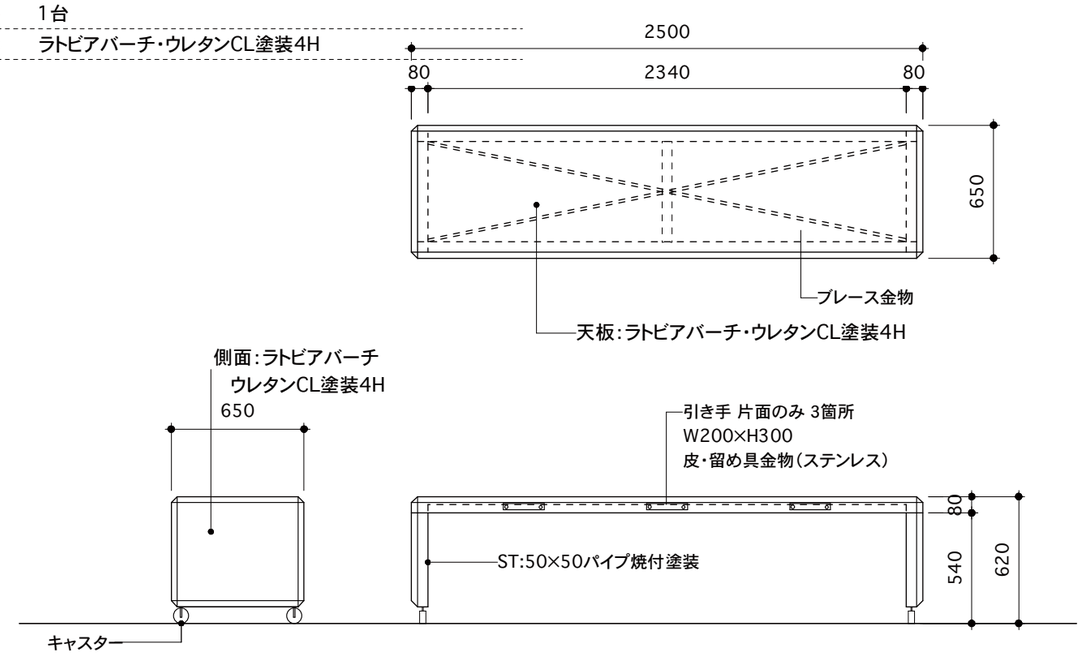

富谷市民図書館等複合施設 備品リスト

137	テーブル(小)		
分類	児童関連	場所	クリエイティブの丘
寸法	W2000×D650×H500		
数量	1台		
仕様	ラトビアバーチ・ウレタンCL塗装4H		
	フレーム:ST・50×50パイプ焼付塗装		

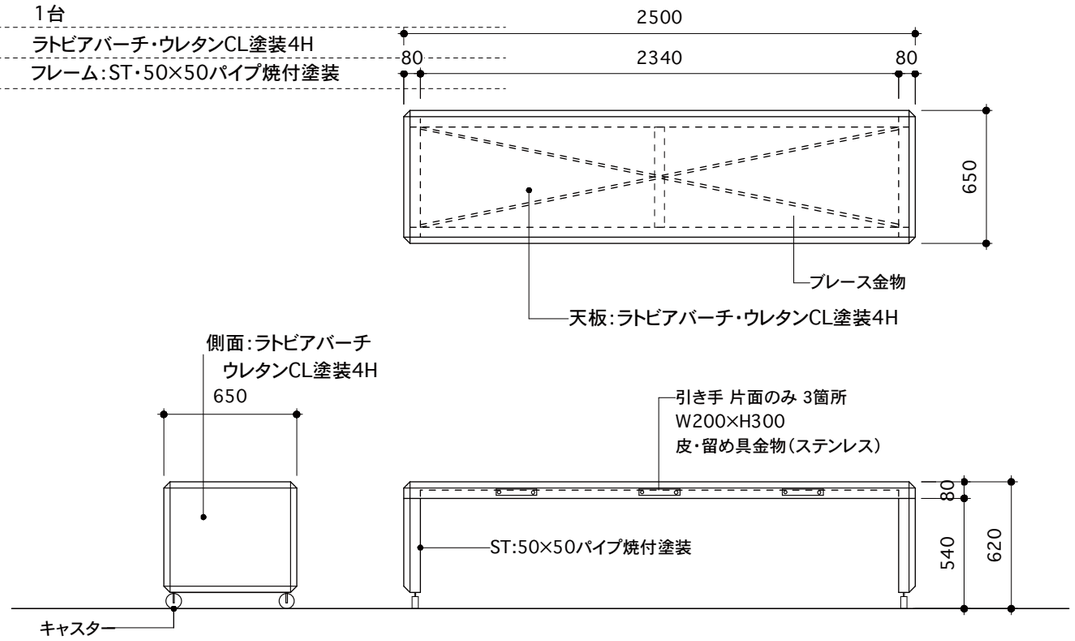

138	チェアF-1(ヒト型イス大)		
分類	児童関連	場所	クリエイティブの丘
寸法	W380×D380×H400		
数量	5脚		
仕様	フレーム:ラトビアバーチ・ウレタンCL塗装4H		
	座面:RUCKSTUNL(Feltro Basic)		

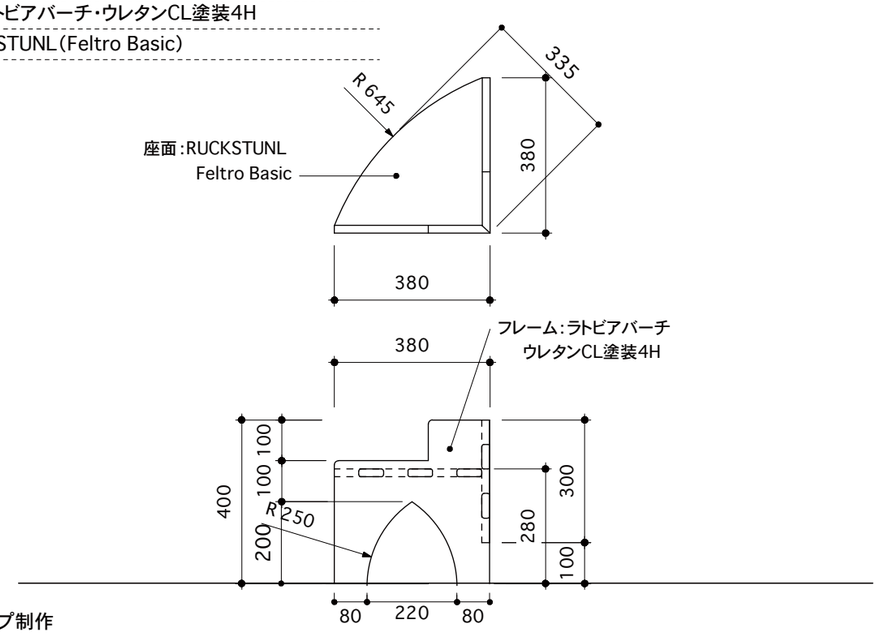

*モックアップ制作

139	チェアF-2(ヒト型イス小)		
分類	児童関連	場所	クリエイティブの丘
寸法	W330×D330×H340		
数量	5脚		
仕様	フレーム:ラトビアバーチ・ウレタンCL塗装4H		
	座面:RUCKSTUNL(Feltro Basic)		

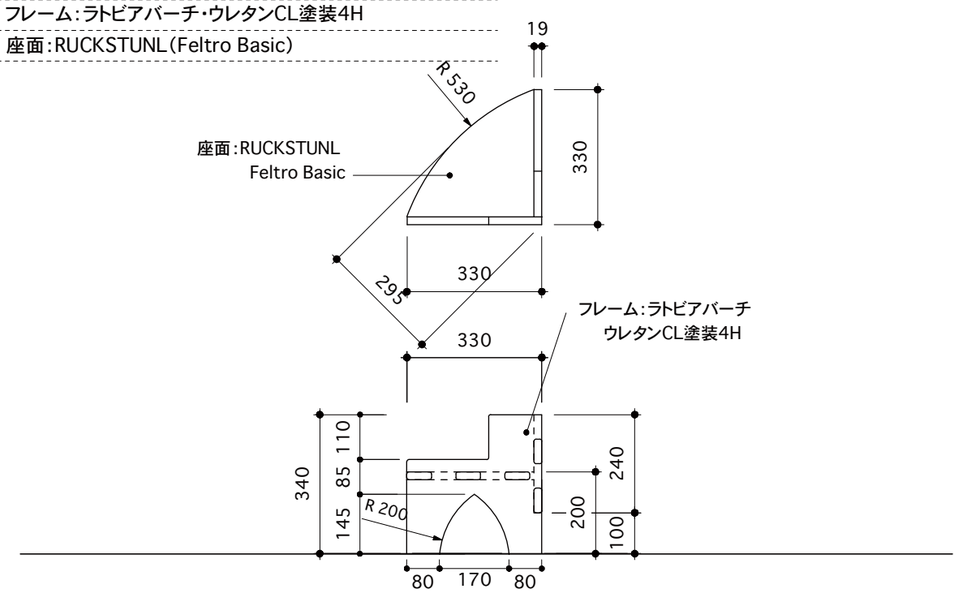

*モックアップ制作

140	テーブル		
分類	児童関連	場所	こども閲覧
寸法	φ900×H720		
数量	3脚		
仕様	天板・脚:ラトビアバーチ・ウレタンCL塗装4H		

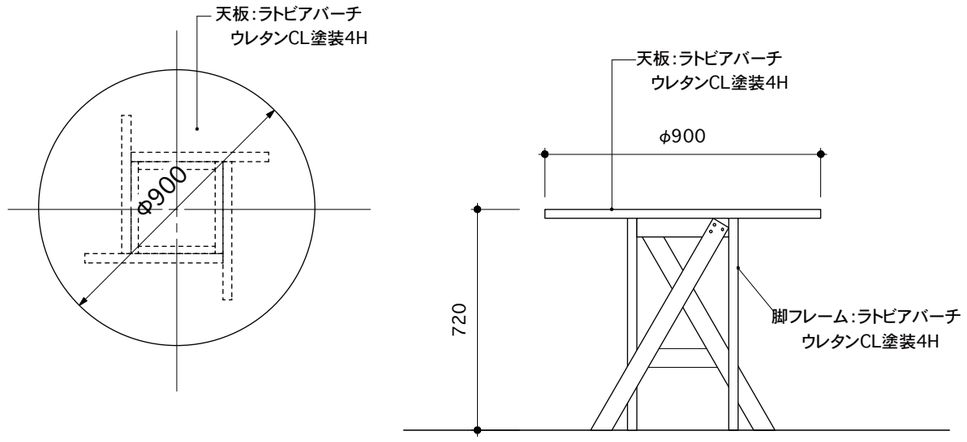

富谷市民図書館等複合施設 備品リスト

141	チェアF-1（ヒト型イス大）		
分類	児童関連	場所	こども閲覧
寸法	W380×D380×H400		
数量	6脚		
仕様	ラトビアバーチ・ウレタンCL塗装4H		
	座面：RUCKSTUNL（Feltro Basic）		

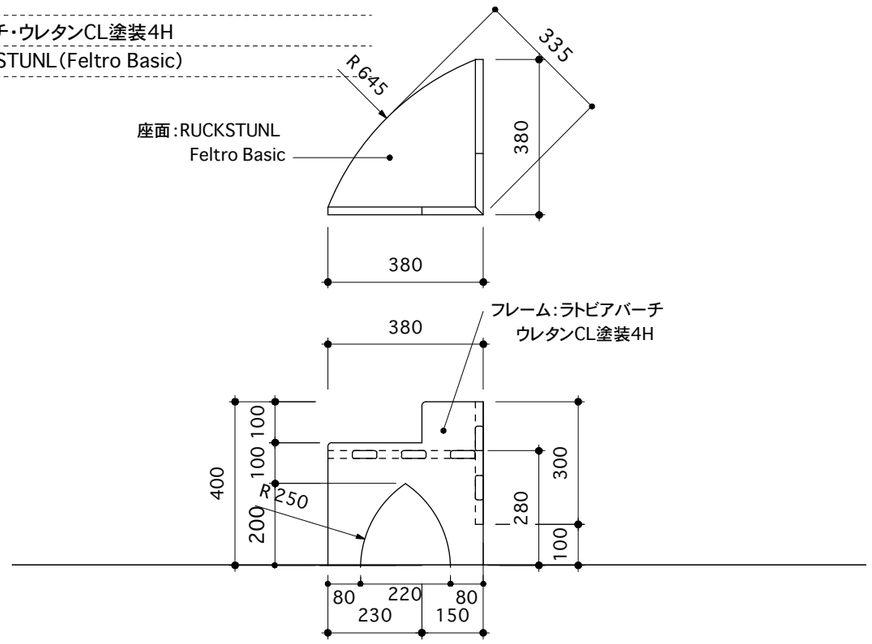

142	チェアF-2（ヒト型イス小）		
分類	児童関連	場所	こども閲覧
寸法	W330×D330×H340		
数量	3脚		
仕様	ラトビアバーチ・ウレタンCL塗装4H		
	座面：RUCKSTUNL（Feltro Basic）		

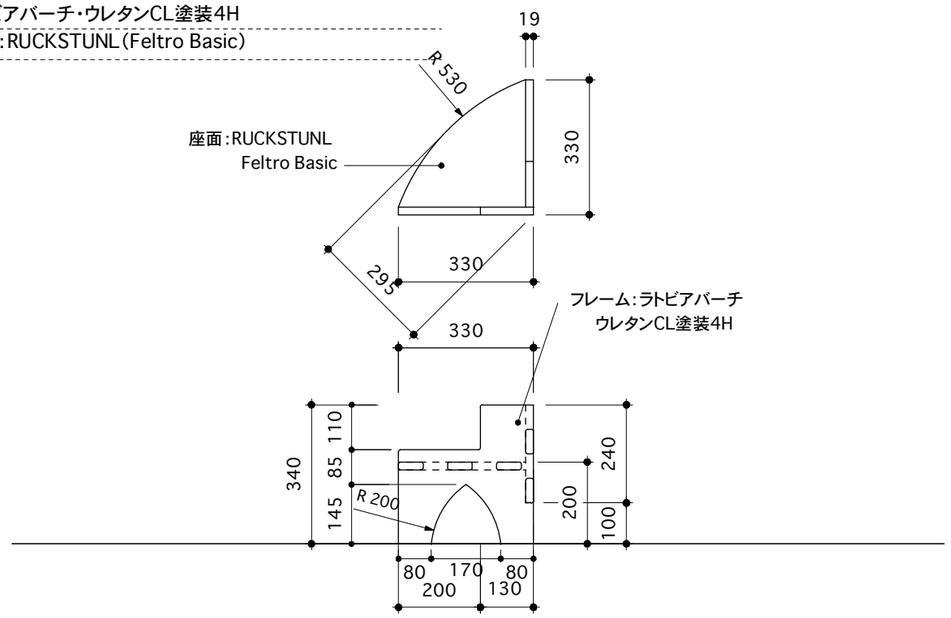

143	チェアF-1（ヒト型イス大）		
分類	児童関連	場所	こどもPC
寸法	W380×D380×H400		
数量	1脚		
仕様	ラトビアバーチ・ウレタンCL塗装4H		
	座面：RUCKSTUNL（Feltro Basic）		

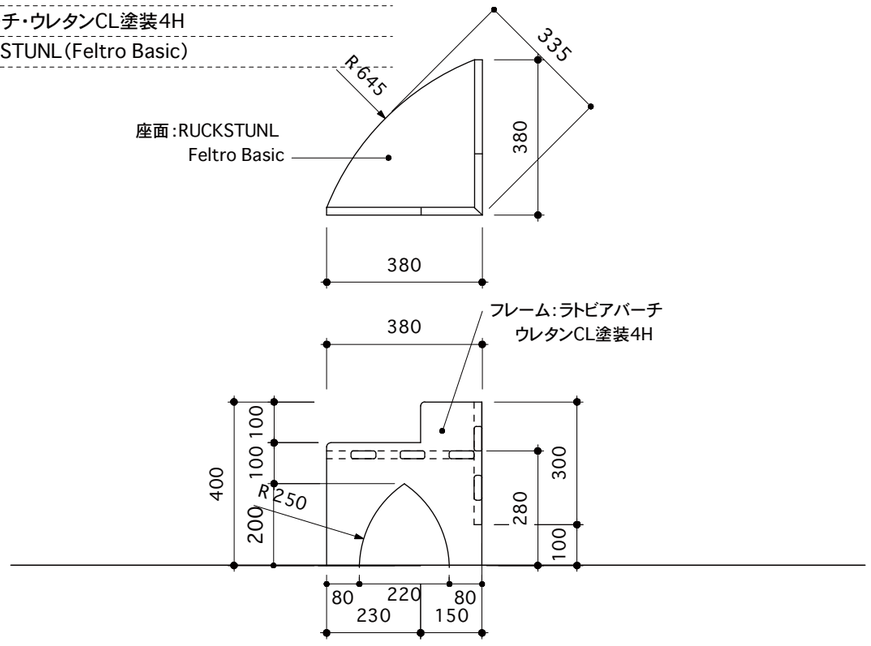

144	チェアF-2（ヒト型イス小）		
分類	児童関連	場所	こどもPC
寸法	W330×D330×H340		
数量	1脚		
仕様	ラトビアバーチ・ウレタンCL塗装4H		
	座面：RUCKSTUNL（Feltro Basic）		

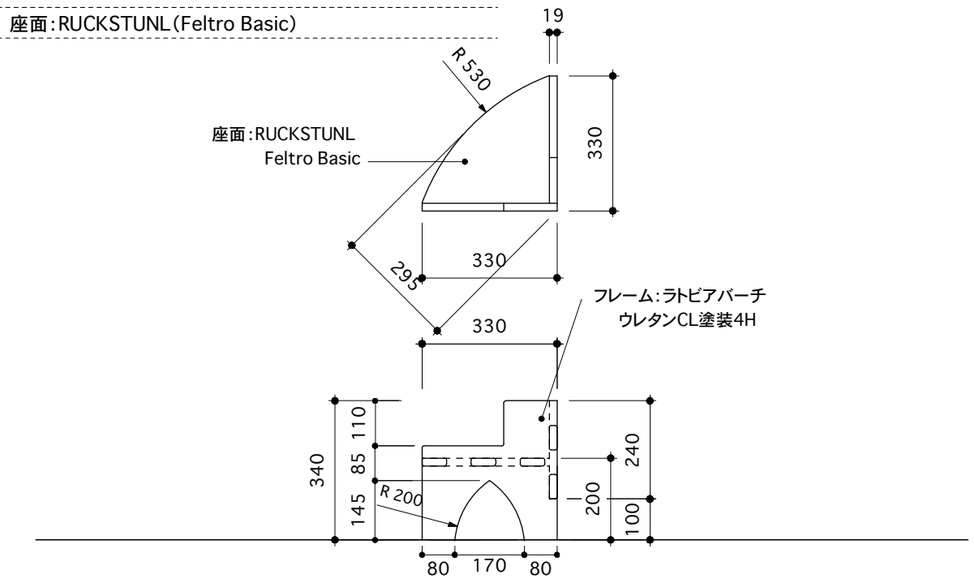

富谷市民図書館等複合施設 備品リスト

145	チェアF-1（ヒト型イス大）		
分類	児童関連	場所	こどもカウンターデスク
寸法	W380×D380×H400		
数量	1脚		
仕様	ラトビアバーチ・ウレタンCL塗装4H		
	座面：RUCKSTUNL（Feltro Basic）		

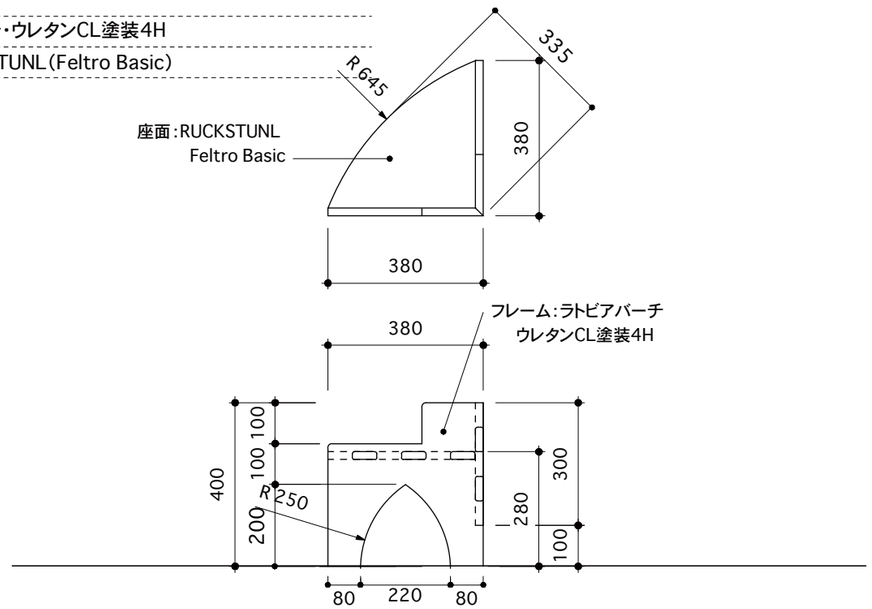

146	チェアF-2（ヒト型イス小）		
分類	児童関連	場所	こどもカウンターデスク
寸法	W330×D330×H340		
数量	2脚		
仕様	ラトビアバーチ・ウレタンCL塗装4H		
	座面：RUCKSTUNL（Feltro Basic）		

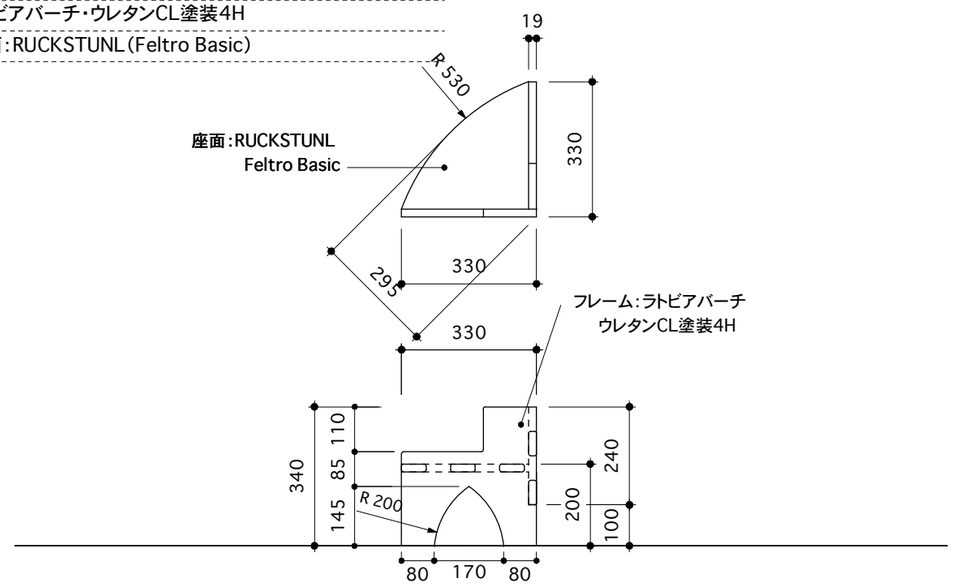

148	チェアK		
分類	2 F	場所	成人閲覧
寸法	W450×D550×H720		
数量	6脚		
仕様	ラトビアバーチ・ウレタンCL塗装4H		
	座面：RUCKSTUNL（Feltro Basic）		

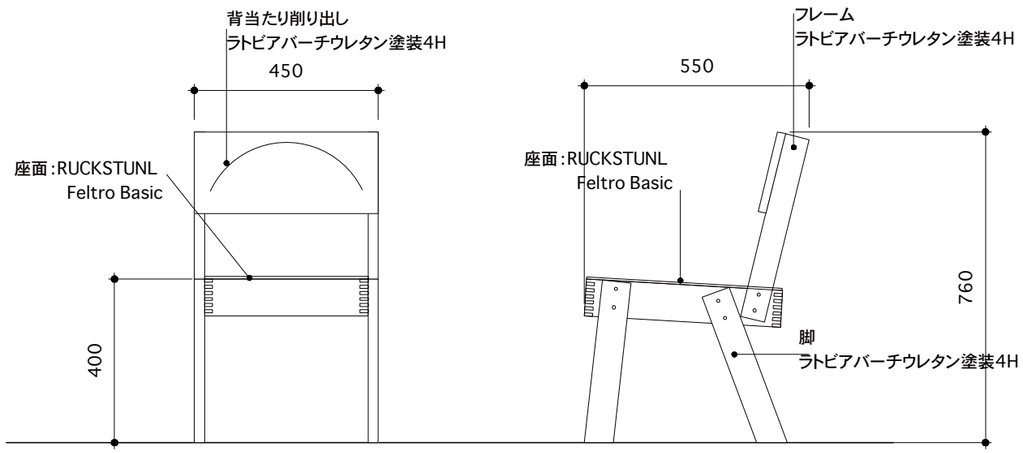

150	カウンタースツール（ハイ）		
分類	1 F	場所	OPAC
寸法	W450×D550×H950		
数量	1台		
仕様	ラトビアバーチ・ウレタンCL塗装4H		
	座面：RUCKSTUNL（Feltro Basic）		

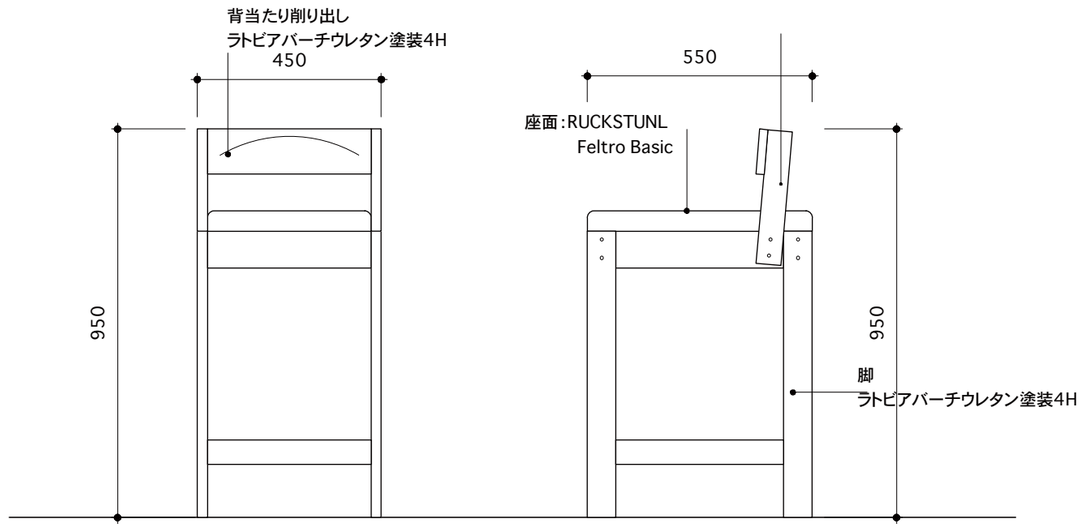

富谷市民図書館等複合施設 3・成田公民館改修備品

155	マップケース		
分類	2階	場所	成人閲覧
寸法	W900×D600×H900		
数量	2台		
仕様	MDF+オレフィンシート		

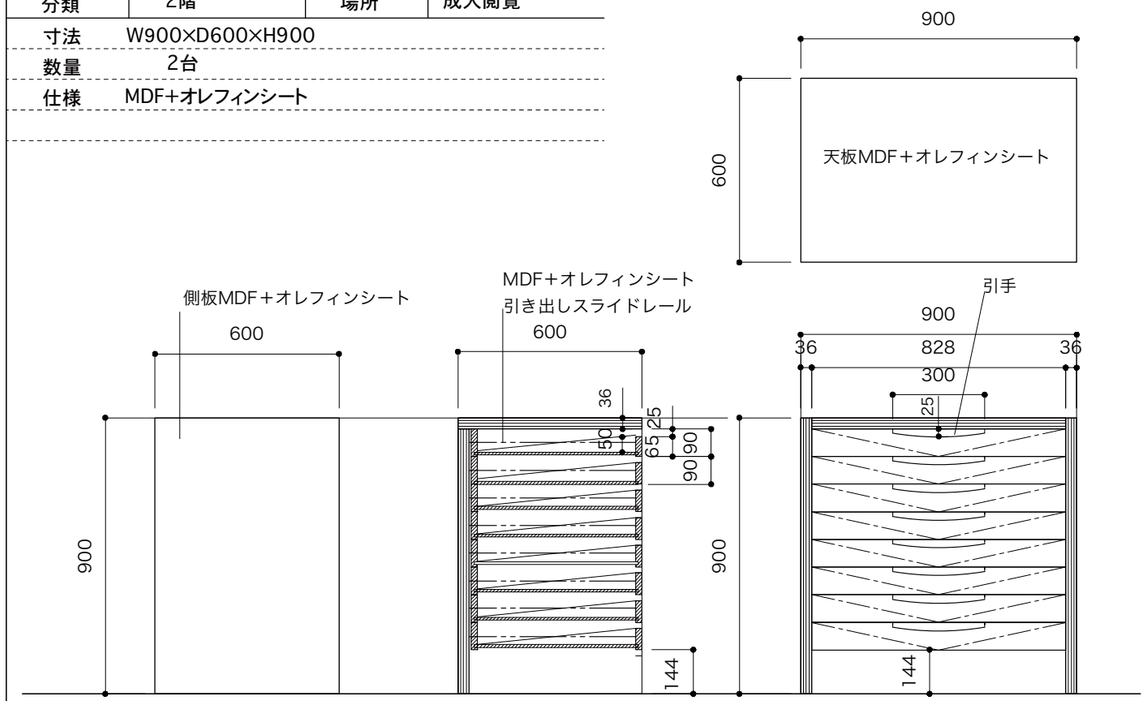

156	銘木ベンチ 1		
分類	1階	場所	階段
寸法	W2100×D400×H450		
数量	1台		
仕様	座面：RUCKSTUNL(Feltro Basic)		

天板：材料支給
スチール脚は天板に合わせてサイズを調整すること
天板のオイル塗装・取付費を見込むこと

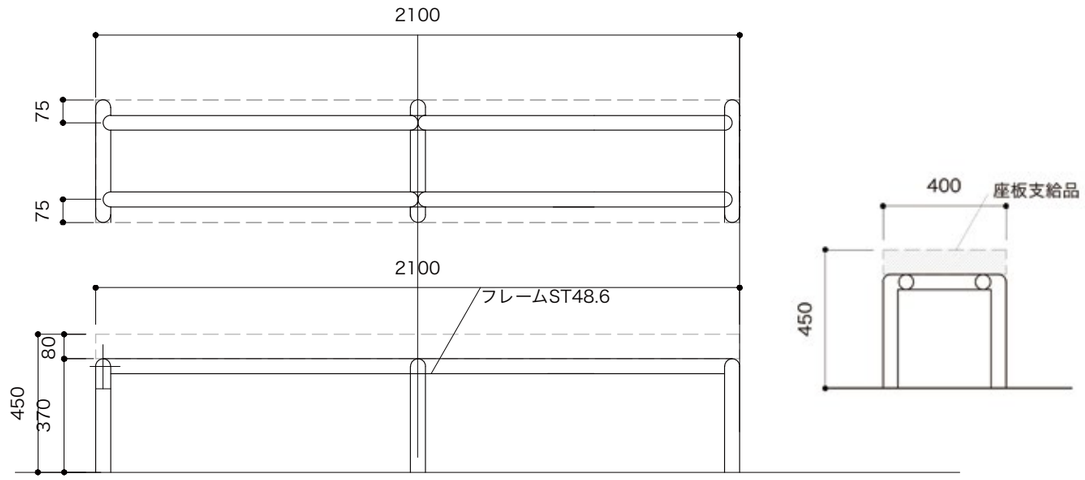

157	鈴木ベンチ 2		
分類	1階	場所	アスレチック広場
寸法	W3300×D500×H450		
数量	1台		
仕様	座面：RUCKSTUNL（Feltro Basic）		

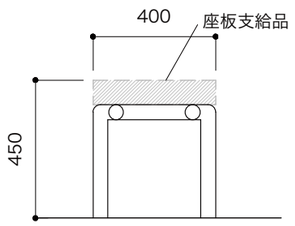

天板：材料支給
スチール脚は天板に合わせてサイズを調整すること
天板のオイル塗装・取付費を見込むこと

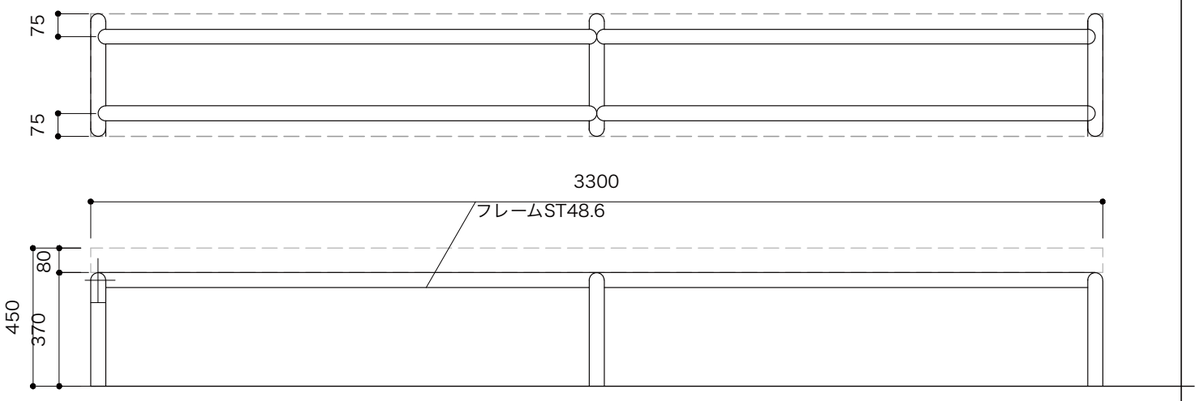

158	Y型照明		
分類	2F	場所	児童書架
寸法	W1450×H750		
数量	11台		
仕様	照明：TAD-TRE2-500WW-APL		
	カバー：ST60×30mm焼付塗装		

照明の取付・加工費を見込むこと。

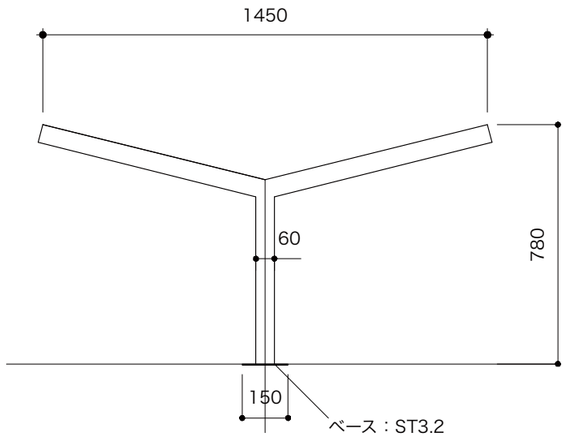

富谷市民図書館等複合施設 2・複合施設サイン備品

201	書架棚大分類表示【ガチャ壁面書架】(NDC2桁)		
分類	壁面書架	場所	壁面書架(レール引掛型)
寸法	W362×D19×H420		
数量	30台		
仕様	アルミ板t1.5 有孔加工 塗装仕上		

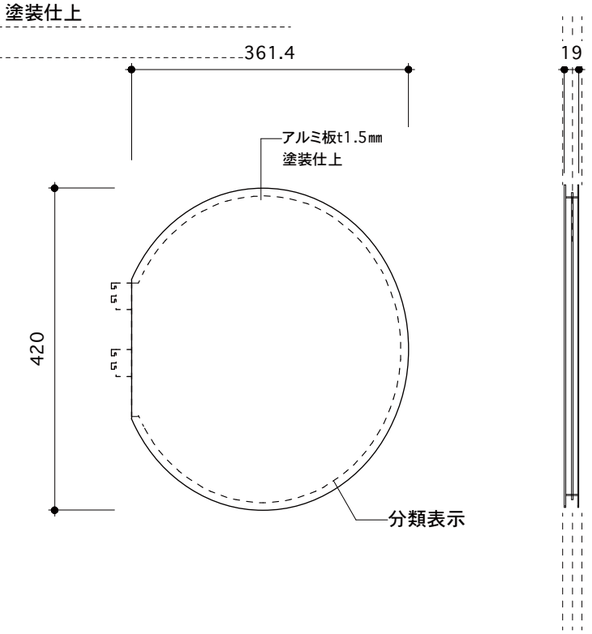

*モックアップ制作

202	書架棚中分類表示【独立書架側面】(NDC2桁&3桁)		
分類	独立書架	場所	独立書架(両端部則板)
寸法			
数量	74台		
仕様			

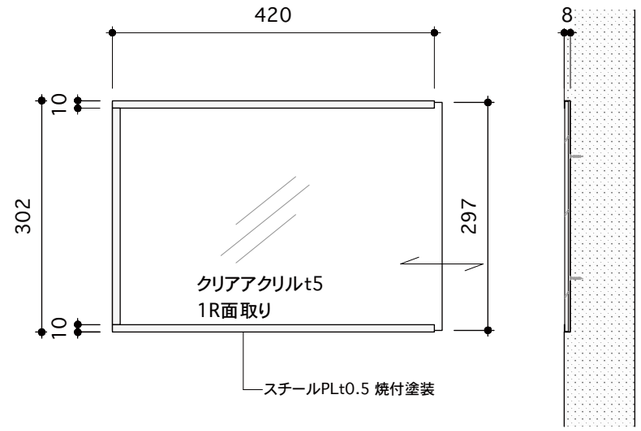

203	書架棚中分類表示(NDC3桁)		
分類	すべての書架	場所	書架則板(置型)
寸法	W70×D225×H230		
数量	300台		
仕様	クリアアクリルt5・t2		

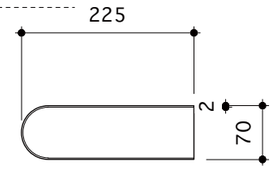

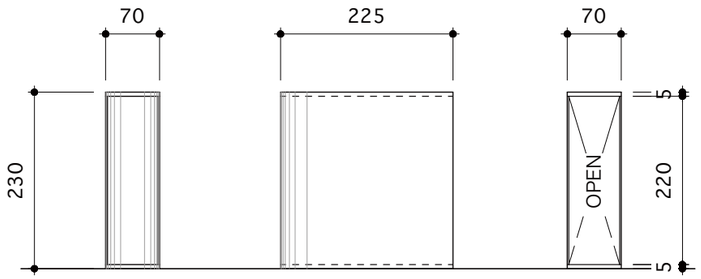

204	テーマ配架大分類表示兼ポップ掲示(A3)		
分類	すべての書架	場所	壁面書架(レール引掛型)
寸法	W210*2×H300×T1.5		
数量	50台		
仕様	アルミ板t1.5 塗装仕上 有孔加工@50 φ5		

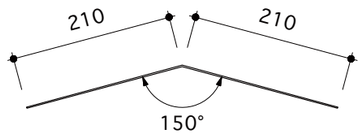

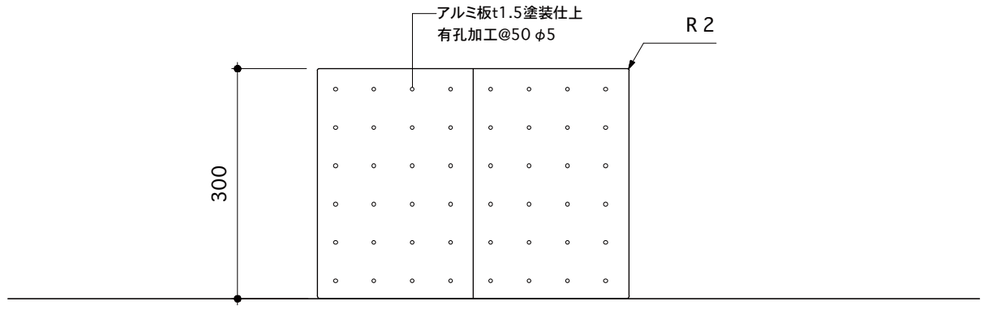

*モックアップ制作

富谷市民図書館等複合施設 2・複合施設サイン備品

205	ポップ掲示(A4)		
分類	すべての書架	場所	独立書架(置型)
寸法	W210×H300×T1.5		
数量	50台		
仕様	アルミ板t1.5 塗装仕上 有孔加工@50 φ5		

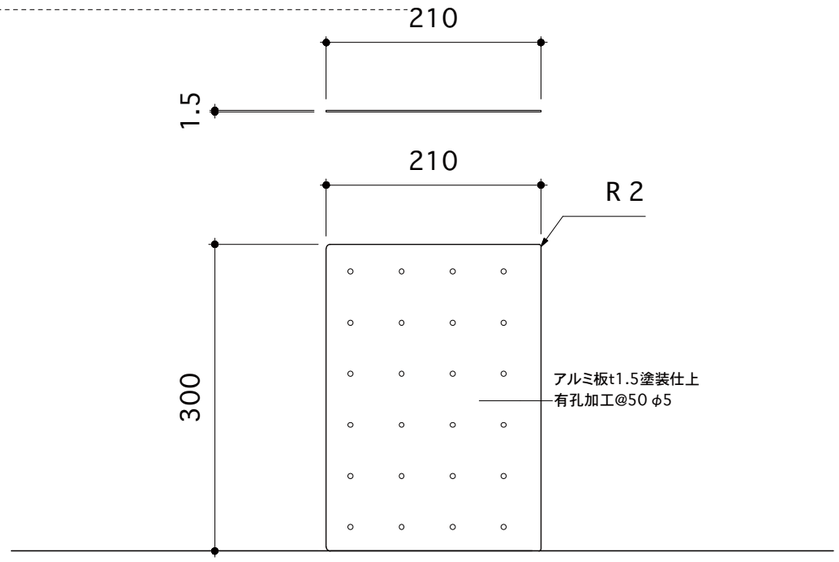

206	児童書架中分類表示(NDC3桁)		
分類	2F児童書架	場所	独立書架(両端部則板)
寸法			
数量	3種合計 30台		
仕様	アルミ板t1.5 塗装仕上 有孔加工		

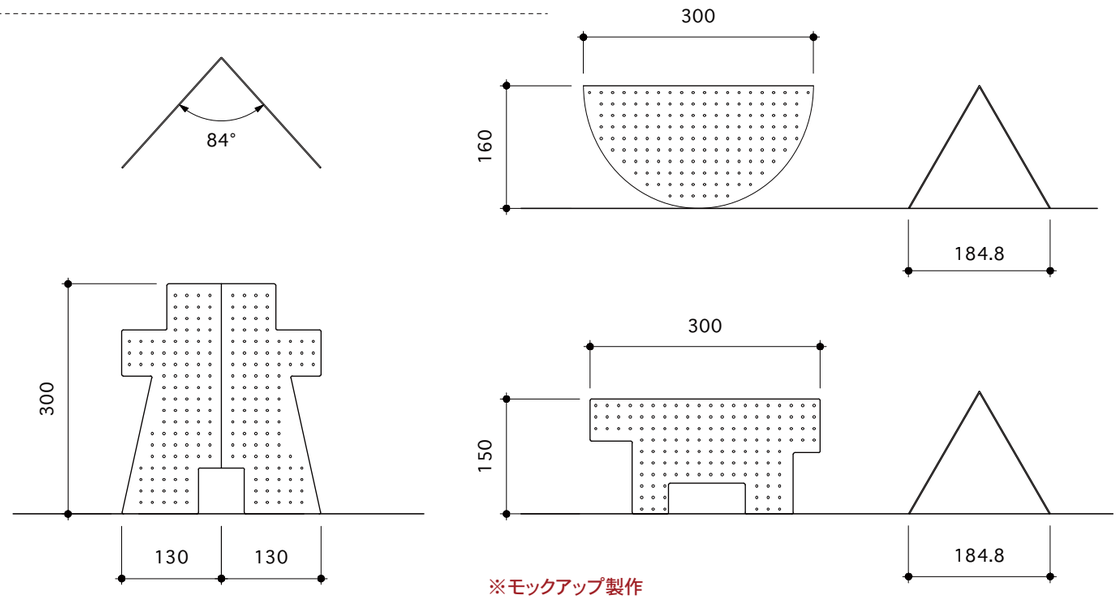

※モックアップ製作

207	配架図マップ掲示版		
分類	すべての書架	場所	書架則板(置型)
寸法	W420×H320×T8		
数量	10台		
仕様	スチールPLt0.5 焼付塗装 クリアアクリルt5		

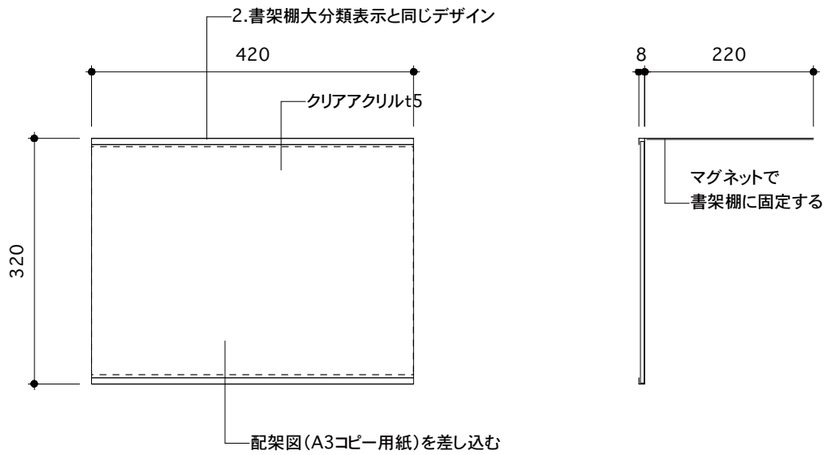

富谷市民図書館等複合施設 2・複合施設サイン備品

210	ミニチュアペーパーウェイト兼マグネット		
分類	その他	場所	パンフレット置場
寸法	W100×D60×H25		
数量	10台		
仕様			

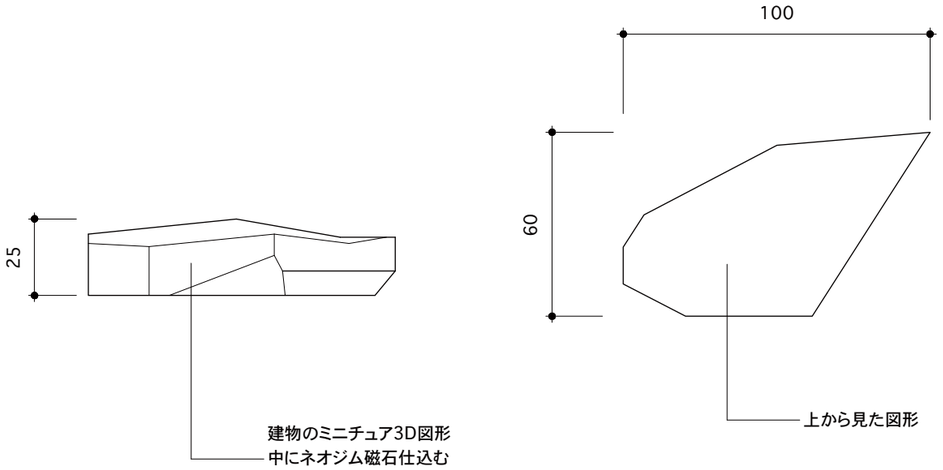

212	自動貸し出し機表示		
分類	サイン共通	場所	置き型サイン
寸法	W260×D80×H100		
数量	3台		
仕様	桧材無節アクリルCL塗装4H		
	文字CS貼		

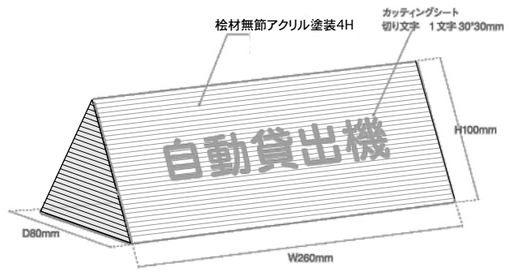

※モックアップ製作

213	資料検索機表示		
分類	サイン共通	場所	置き型サイン
寸法	W260×D80×H100		
数量	10台		
仕様	桧材無節アクリルCL塗装4H		
	文字CS貼		

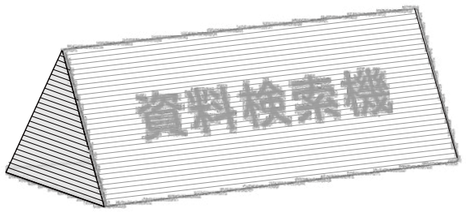

214	資料予約機表示		
分類	サイン共通	場所	置き型サイン
寸法	W260×D80×H100		
数量	10台		
仕様	桧材無節アクリルCL塗装4H		
	文字CS貼		

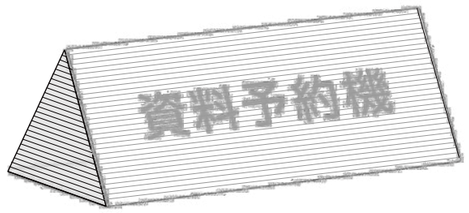

富谷市民図書館等複合施設 2・複合施設サイン備品

215	ブース席・AV視聴席等予約機表示		
分類	サイン共通	場所	置き型サイン
寸法	W260×D80×H100		
数量	5台		
仕様	桧材無節アクリルCL塗装4H		

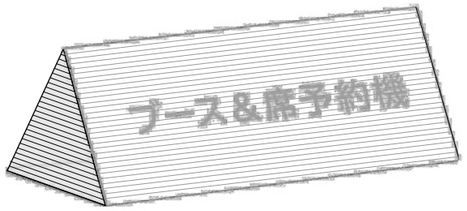

216	インターネットPC表示		
分類	サイン共通	場所	置き型サイン
寸法	W260×D80×H100		
数量	5台		
仕様	桧材無節アクリルCL塗装4H		

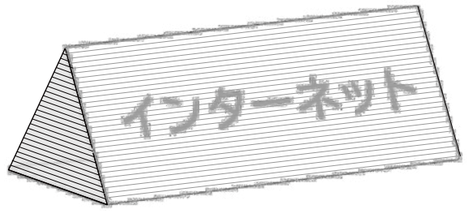

217	レファレンス表示		
分類	サイン共通	場所	置き型サイン
寸法	W260×D80×H100		
数量	1台		
仕様	桧材無節アクリルCL塗装4H		

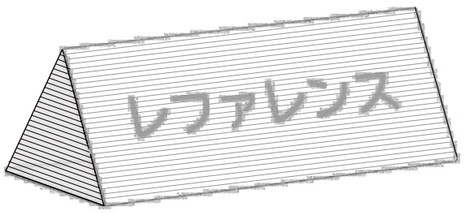

218	今日の日付&返却日表示		
分類	サイン共通	場所	置き型サイン
寸法	W320×D100×H135		
数量	2台		
仕様	桧材無節アクリルCL塗装4H		
	文字CS貼+アクリルt3切り文字		

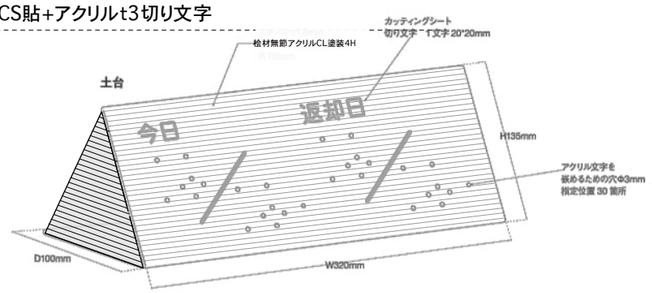

富谷市民図書館等複合施設 2・複合施設サイン備品

219	ポール足つき表示パネル		
分類	サイン共通	場所	置き型サイン

寸法　W210×D210×H1050

数量　10台

仕様　スチールt1.6 焼付塗装

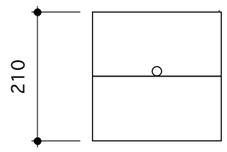

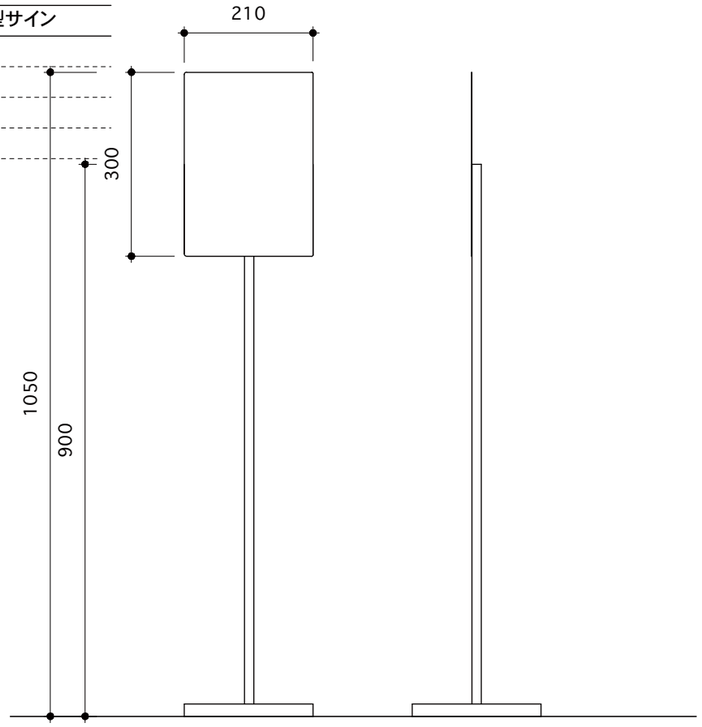

富谷市民図書館等複合施設 3・成田公民館改修備品

305	デスク		
分類	公民館1階	場所	学習室2
寸法	W1200×D900×H720		
数量	6台		
仕様	天板・脚：ラトビアバーチ ウレタンCL塗装4H		

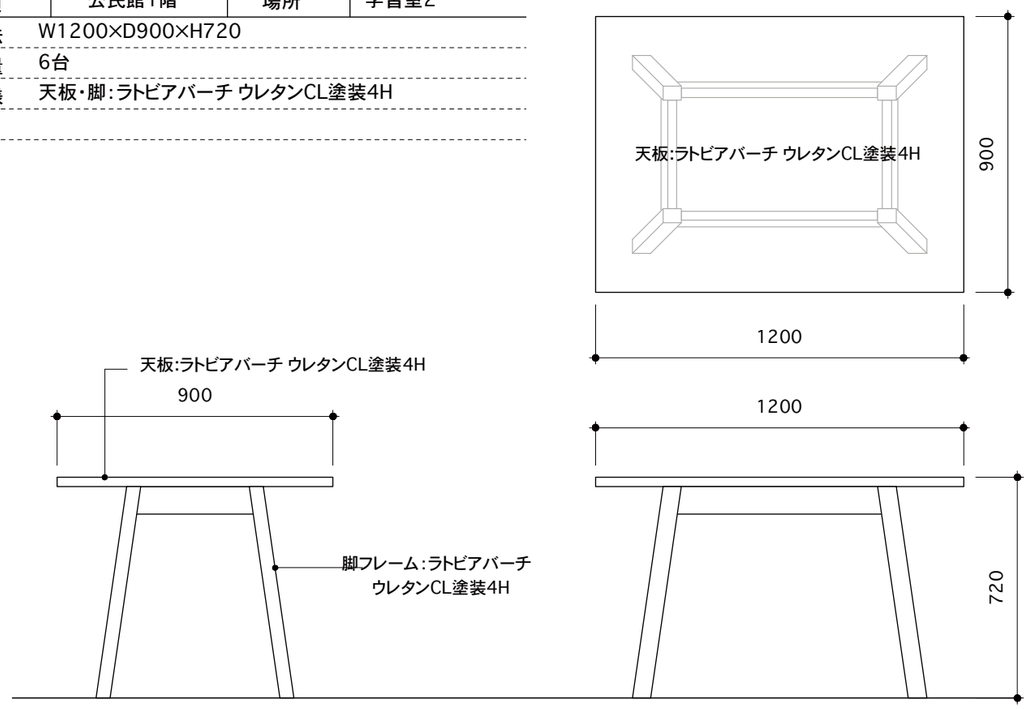

306	デスク		
分類	公民館1階	場所	学習室2
寸法	W650×D650×H720		
数量	3台		
仕様	天板・脚：ラトビアバーチ ウレタンCL塗装4H		

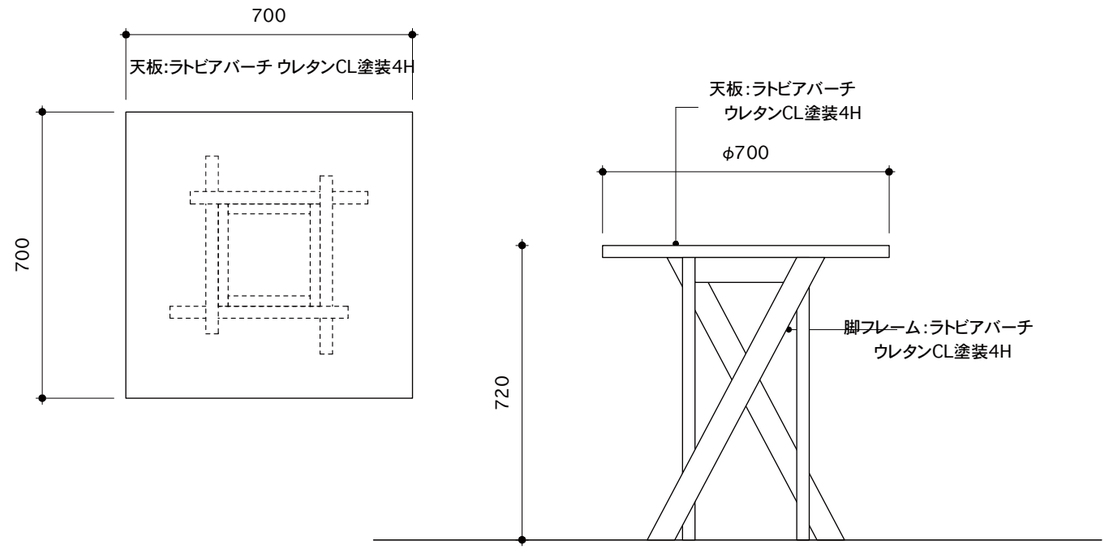

308	隔板・照明付きキャレル		
分類	公民館2階	場所	学習室1
寸法	W1000×D700×H720(1400)		
数量	39台		
仕様	ラトビアバーチ ウレタンCL塗装4H		

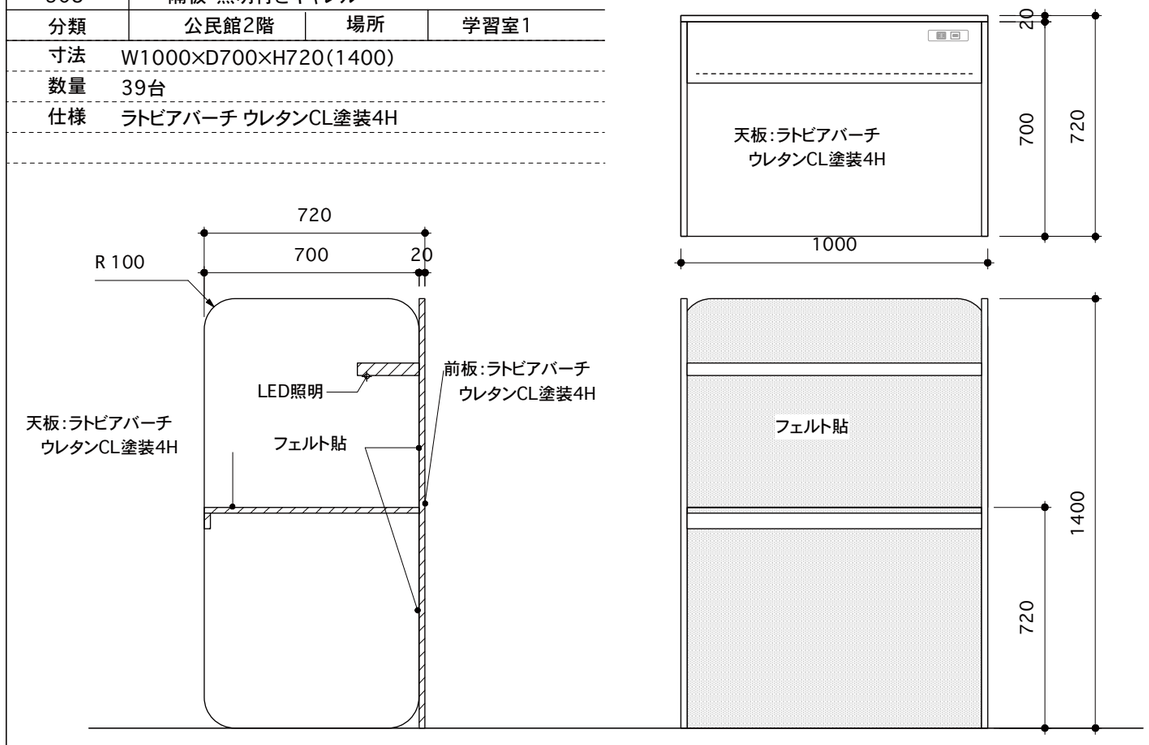

310	デスク		
分類	公民館2階	場所	静寂読書室
寸法	W1250×D720×H720		
数量	6台		
仕様	ラトビアバーチ ウレタンCL塗装		

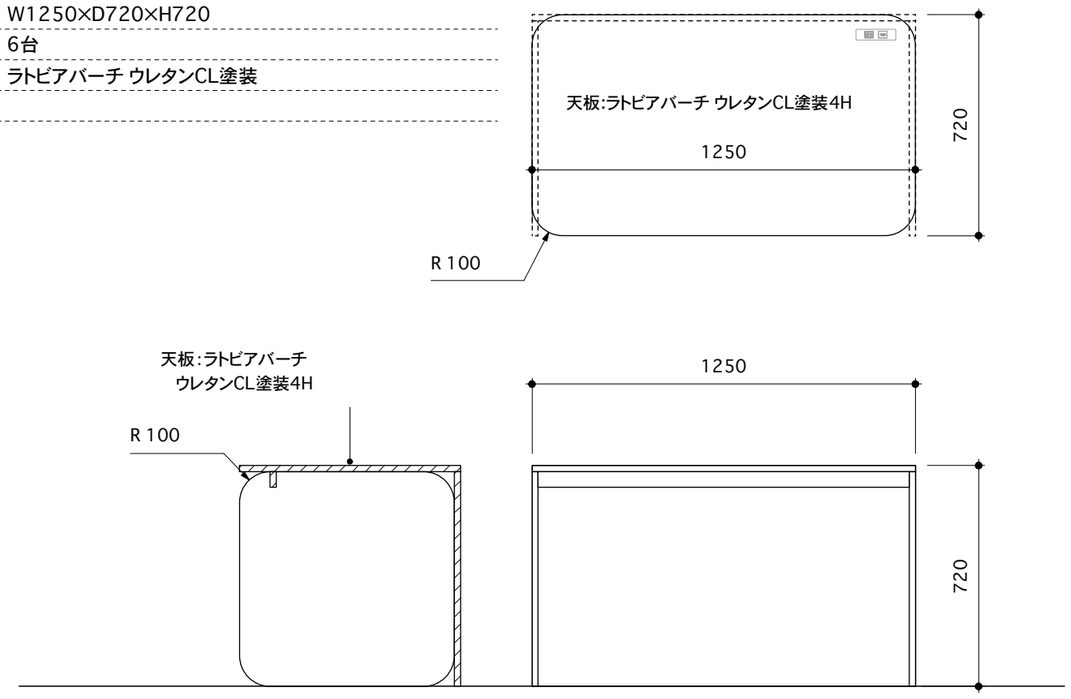

富谷市民図書館等複合施設 3・成田公民館改修備品

311	チェアA		
分類	公民館2階	場所	静寂読書室
寸法	W450×D550×H720		
数量	8脚		
仕様	ラトビアバーチ ウレタンCL塗装4H		
	座面:RUCKSTUNL(Feltro Basic)		

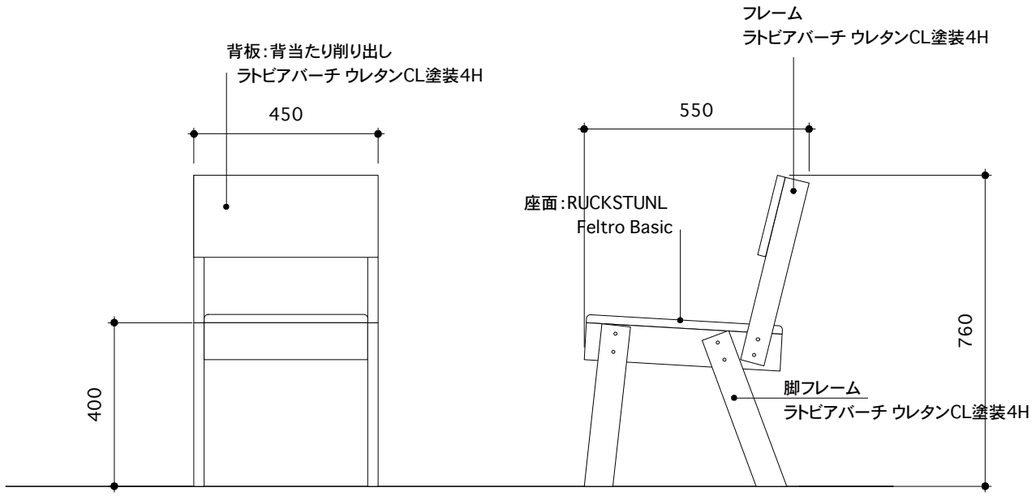
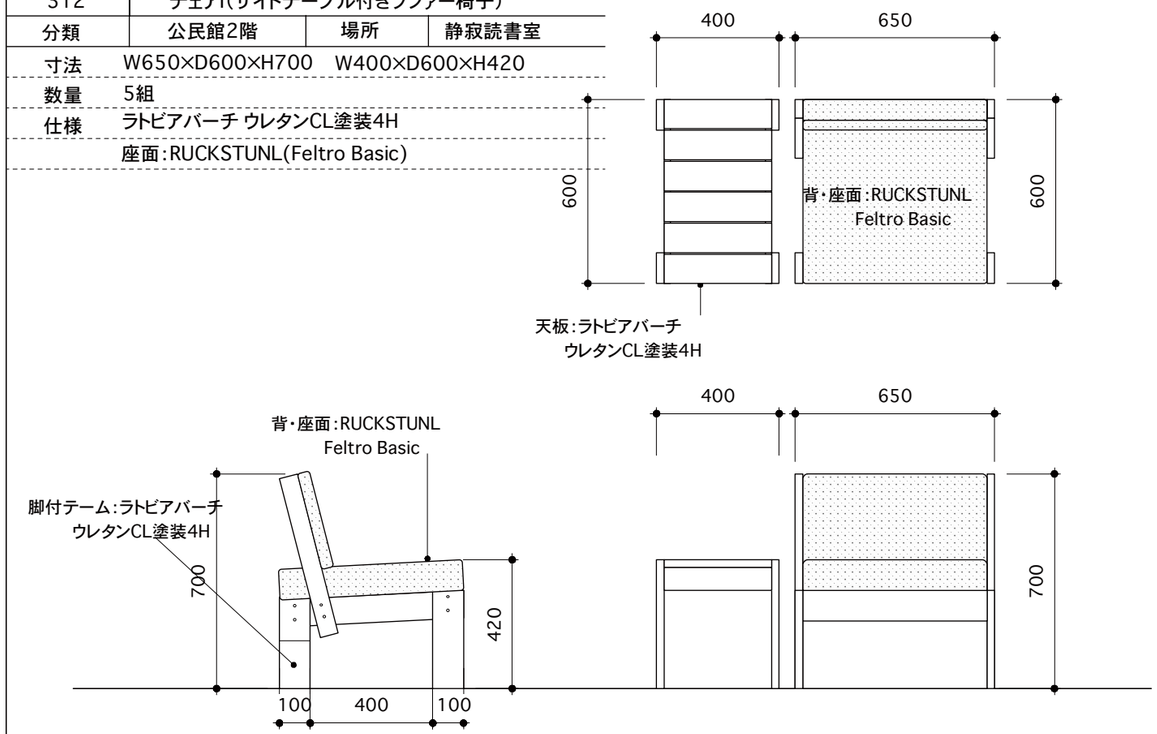
312	チェアI(サイドテーブル付きソファー椅子)		
分類	公民館2階	場所	静寂読書室
寸法	W650×D600×H700　W400×D600×H420		
数量	5組		
仕様	ラトビアバーチ ウレタンCL塗装4H		
	座面:RUCKSTUNL(Feltro Basic)