| 市長 | 副市長 | 建設部長 | 財政課長 | 主管課長 | 課長補佐 | 検査者 | 設計者 |
|---|---|---|---|---|---|---|---|
| | | | | | | | |

(0300000068-0)

| 工種 | 道路維持工事 | 工事番号 | | 設計年月日 | 令和 3年 8月 4日 |
|---|---|---|---|---|---|
| 工事箇所 | 富谷市 成田・上桜木・大清水 地内 | | | | |
| 路線・河川名 | | | | | |

# 令和 3 年度
# 道路照明灯LED交換工事（交付金）

富谷市

| 工期 | 令和 年 月 日<br>令和 年 月 日 | 着工期日<br>竣工期限 | 令和 年 月 日<br>令和 年 月 日 |
|---|---|---|---|
| 本工事費 | 円 (消費税相当額 円) | 工事価格 | 円 |



〈 概 要 〉

道路維持
道路付属施設工
照明工
LEDランプ取付交換 302灯（298基）

# 本 工 事 内 訳 表

11:道路維持工事

| 費目・工種・細別等 | 単位 | 数量 | 単価 | 金額 | 摘要 |
|---|---|---|---|---|---|
| 道路維持 | 式 | 1 | | | |
| 道路付属施設工 | 式 | 1 | | | |
| 照明工 | 式 | 1 | | | |
| LEDランプ<br>LINDA－AIR-MESH-100AS相当<br>水銀灯700W相当 | 灯 | 2 | | | |
| LEDランプ<br>LINDA－AIR-MESH-80AS相当<br>水銀灯300W相当 | 灯 | 290 | | | |
| LEDランプ<br>LINDA－AIR-MESH-30相当<br>水銀灯100W相当 | 灯 | 10 | | | |
| 電工費<br>機器撤去及び取付交換費<br>結線工事含む | 箇所 | 302 | | | |
| LED交換完了時シール<br>W130×H85 | 枚 | 298 | | | |
| 処分費<br>運搬費含む | 灯 | 302 | | | |
| 安全費 | 式 | 1 | | | |

富谷市



# 本 工 事 内 訳 表

11:道路維持工事

| 費目・工種・細別等 | 単位 | 数量 | 単価 | 金額 | 摘要 |
|---|---|---|---|---|---|
| 交通誘導警備員B | 人 | | | | |
| 直接工事費 | 式 | 1 | | | |
| 共通仮設費 | 式 | 1 | | | |
| 率計算分 | 式 | 1 | | | |
| 純工事費 | 式 | 1 | | | |
| 現場管理費 | 式 | 1 | | | |
| 率計算分 | 式 | 1 | | | |
| 工事原価 | 式 | 1 | | | |
| 一般管理費等 | 式 | 1 | | | |
| 一般管理費 | 式 | 1 | | | |

富谷市

# 本工事内訳表

11:道路維持工事

| 費目・工種・細別等 | 単位 | 数量 | 単価 | 金額 | 摘要 |
|---|---|---|---|---|---|
| 率計算分 | 式 | 1 | | | |
| 工事価格 | 式 | 1 | | | |
| 消費税等相当額 | 式 | 1 | | | |
| 本工事費 | 式 | 1 | | | |
| | | | | | |
| | | | | | |
| | | | | | |
| | | | | | |
| | | | | | |
| | | | | | |

富谷市



# 単価一覧表

| 名称・規格・条件 | 単位 | 数量 | 単価 | 金額 | 雑 | 摘要 |
|---|---|---|---|---|---|---|
| LEDランプ<br>LINDA－AIR-MESH-100AS相当<br>水銀灯700W相当 | 灯 | | | | | |
| LEDランプ<br>LINDA－AIR-MESH-80AS相当<br>水銀灯300W相当 | 灯 | | | | | |
| LEDランプ<br>LINDA－AIR-MESH-30相当<br>水銀灯100W相当 | 灯 | | | | | |
| 電工費<br>機器撤去及び取付交換費<br>結線工事含む | 箇所 | | | | | |
| LED交換完了時シール<br>W130×H85 | 枚 | | | | | |
| 処分費<br>運搬費含む | 灯 | | | | | |
| | | | | | | |
| | | | | | | |
| | | | | | | |
| | | | | | | |

富谷市

# 集計一覧表

| 名称 ・ 規格 ・ 条件 | 単位 | 数量 | 単価 | 金額 | 雑 | 摘要 |
|---|---|---|---|---|---|---|
| 電工費<br>機器撤去及び取付交換費<br>結線工事含む | 箇所 | 302 | | | | |
| LEDランプ<br>LINDA－AIR-MESH-30相当<br>水銀灯100W相当 | 灯 | 10 | | | | |
| LED交換完了時シール<br>W130×H85 | 枚 | 298 | | | | |
| LEDランプ<br>LINDA－AIR-MESH-100AS相当<br>水銀灯700W相当 | 灯 | 2 | | | | |
| LEDランプ<br>LINDA－AIR-MESH-80AS相当<br>水銀灯300W相当 | 灯 | 290 | | | | |
| 処分費<br>運搬費含む | 灯 | 302 | | | | |
| 交通誘導警備員B | 人 | | | | | |
| 合 計 | | | | | | |
| | | | | | | |
| | | | | | | |

富谷市

# 積算情報表



| 項目 | 内容 | 項目 | 内容 |
|---|---|---|---|
| 積算区分 | 実施 | 一般管理費補正率 | 0% |
| 変更回数 | 当初 | 契約保証費区分 | 3 計算区分３ |
| 積算基準ﾊﾟﾀｰﾝ | 34:令和2年度国交省諸経費改訂(消費税10%) | 契約保証費率 | 補正しない |
| 施行主体名 | 富谷市 | 夜間補正区分 | 補正なし |
| 設計書名(1行目) | 道路照明灯LED交換工事（交付金） | 夜間補正率 | 0% |
| 設計書名(2行目) | | 冬期間補正区分 | 補正なし |
| 設計書名(3行目) | | 冬期間補正率 | 0% |
| 工事箇所 | 富谷市　成田・上桜木・大清水　地内 | 昼夜間補正区分 | 補正なし |
| 路線･河川名 | | 昼夜間補正率 | 0% |
| 工事番号 | | 着工年月日 | 令和　年　月　日 |
| 設計年度 | 令和03年度 | 竣工期限 | 令和　年　月　日 |
| 設計年月日 | 令和03年08月04日 | 工期開始 | 令和　年　月　日 |
| 単価適用日付 | 令和03年08月01日（34） | 工期終了 | 令和　年　月　日 |
| 単価適用地区 | 01 地区 | 工期日数 | 0日 |
| 適用率(工種区分) | 11 道路維持工事 | 工種名 | 道路維持工事 |
| 間接工事費の被災地補正 | 3：復興係数（平成26年） | 請負人 | |
| 前払支払率 | 40% | | |
| 共通仮設費補正 | 市街地（ＤＩＤ補正）(1) | | |
| 現場環境改善費 | 計上しない | | |
| 現場環境改善費地域 | | | |
| 現場管理地域補正 | 市街地（ＤＩＤ補正）(1) | | |
| 現場管理費率の補正(施工時期) | なし | | |

富谷市

# 令和3年度　道路照明灯LED交換工事（交付金）　数量表

| No. | 照明灯番号 | 路線名 | 道路照明灯タイプ | 交換灯具LED |
|---|---|---|---|---|
| 1 | 388-01 | 富ケ丘明石線 | デザイン灯 | 水銀灯300W相当 |
| 2 | 388-02 | 富ケ丘明石線 | デザイン灯 | 水銀灯300W相当 |
| 3 | 388-03 | 富ケ丘明石線 | デザイン灯 | 水銀灯300W相当 |
| 4 | 388-04 | 富ケ丘明石線 | デザイン灯 | 水銀灯300W相当 |
| 5 | 388-05 | 富ケ丘明石線 | デザイン灯 | 水銀灯300W相当 |
| 6 | 388-06 | 富ケ丘明石線 | デザイン灯 | 水銀灯300W相当 |
| 7 | 388-07 | 富ケ丘明石線 | デザイン灯 | 水銀灯300W相当 |
| 8 | 388-08 | 富ケ丘明石線 | デザイン灯 | 水銀灯300W相当 |
| 9 | 388-09 | 富ケ丘明石線 | デザイン灯 | 水銀灯300W相当 |
| 10 | 388-10 | 富ケ丘明石線 | デザイン灯 | 水銀灯300W相当 |
| 11 | 388-11 | 富ケ丘明石線 | デザイン灯 | 水銀灯300W相当 |
| 12 | 388-12 | 富ケ丘明石線 | デザイン灯 | 水銀灯300W相当 |
| 13 | 388-19 | 富ケ丘明石線 | デザイン灯車道側 | 水銀灯300W相当 |
| 14 | 388-20 | 富ケ丘明石線 | デザイン灯車道側 | 水銀灯300W相当 |
| 15 | 388-21 | 富ケ丘明石線 | デザイン灯車道側 | 水銀灯300W相当 |
| 16 | 388-22 | 富ケ丘明石線 | デザイン灯車道側 | 水銀灯300W相当 |
| 17 | 388-23 | 富ケ丘明石線 | デザイン灯車道側 | 水銀灯300W相当 |
| 18 | 388-24 | 富ケ丘明石線 | デザイン灯車道側 | 水銀灯300W相当 |
| 19 | 388-25 | 富ケ丘明石線 | デザイン灯車道側 | 水銀灯300W相当 |
| 20 | 388-26 | 富ケ丘明石線 | デザイン灯車道側 | 水銀灯300W相当 |
| 21 | 388-27 | 富ケ丘明石線 | デザイン灯車道側 | 水銀灯300W相当 |
| 22 | 388-28 | 富ケ丘明石線 | デザイン灯車道側 | 水銀灯300W相当 |
| 23 | 388-29 | 富ケ丘明石線 | デザイン灯車道側 | 水銀灯300W相当 |
| 24 | 388-31 | 富ケ丘明石線 | デザイン灯2灯型 | 水銀灯100W相当 |
| 25 | 388-32 | 富ケ丘明石線 | デザイン灯 | 水銀灯100W相当 |
| 26 | 388-33 | 富ケ丘明石線 | デザイン灯 | 水銀灯100W相当 |
| 27 | 388-34 | 富ケ丘明石線 | デザイン灯2灯型 | 水銀灯100W相当 |
| 28 | 388-35 | 富ケ丘明石線 | デザイン灯2灯型 | 水銀灯100W相当 |
| 29 | 388-36 | 富ケ丘明石線 | デザイン灯2灯型 | 水銀灯100W相当 |
| 30 | 388-37 | 富ケ丘明石線 | デザイン灯車道側 | 水銀灯300W相当 |
| 31 | 388-38 | 富ケ丘明石線 | デザイン灯車道側 | 水銀灯300W相当 |
| 32 | 388-39 | 富ケ丘明石線 | デザイン灯車道側 | 水銀灯300W相当 |
| 33 | 388-40 | 富ケ丘明石線 | デザイン灯車道側 | 水銀灯300W相当 |

# 令和3年度　道路照明灯LED交換工事（交付金）　数量表

| No. | 照明灯番号 | 路線名 | 道路照明灯タイプ | 交換灯具LED |
|---|---|---|---|---|
| 34 | 388-41 | 富ケ丘明石線 | デザイン灯車道側 | 水銀灯300W相当 |
| 35 | 388-42 | 富ケ丘明石線 | デザイン灯車道側 | 水銀灯300W相当 |
| 36 | 388-43 | 富ケ丘明石線 | デザイン灯車道側 | 水銀灯300W相当 |
| 37 | 388-44 | 富ケ丘明石線 | デザイン灯車道側 | 水銀灯300W相当 |
| 38 | 388-45 | 富ケ丘明石線 | デザイン灯車道側 | 水銀灯300W相当 |
| 39 | 388-46 | 富ケ丘明石線 | デザイン灯車道側 | 水銀灯300W相当 |
| 40 | 388-47 | 富ケ丘明石線 | デザイン灯車道側 | 水銀灯300W相当 |
| 41 | 388-48 | 富ケ丘明石線 | デザイン灯車道側 | 水銀灯300W相当 |
| 42 | 388-49 | 富ケ丘明石線 | デザイン灯車道側 | 水銀灯300W相当 |
| 43 | 388-50 | 富ケ丘明石線 | デザイン灯車道側 | 水銀灯300W相当 |
| 44 | 388-51 | 富ケ丘明石線 | デザイン灯車道側 | 水銀灯300W相当 |
| 45 | 388-52 | 富ケ丘明石線 | デザイン灯車道側 | 水銀灯300W相当 |
| 46 | 388-53 | 富ケ丘明石線 | デザイン灯車道側 | 水銀灯300W相当 |
| 47 | 388-54 | 富ケ丘明石線 | デザイン灯車道側 | 水銀灯300W相当 |
| 48 | 388-55 | 富ケ丘明石線 | デザイン灯車道側 | 水銀灯300W相当 |
| 49 | 388-56 | 富ケ丘明石線 | デザイン灯車道側 | 水銀灯300W相当 |
| 50 | 388-57 | 富ケ丘明石線 | デザイン灯車道側 | 水銀灯300W相当 |
| 51 | 388-58 | 富ケ丘明石線 | デザイン灯車道側 | 水銀灯300W相当 |
| 52 | 388-59 | 富ケ丘明石線 | デザイン灯車道側 | 水銀灯300W相当 |
| 53 | 388-60 | 富ケ丘明石線 | デザイン灯車道側 | 水銀灯300W相当 |
| 54 | 388-61 | 富ケ丘明石線 | デザイン灯車道側 | 水銀灯300W相当 |
| 55 | 388-62 | 富ケ丘明石線 | デザイン灯車道側 | 水銀灯300W相当 |
| 56 | 388-63 | 富ケ丘明石線 | デザイン灯車道側 | 水銀灯300W相当 |
| 57 | 388-64 | 富ケ丘明石線 | デザイン灯車道側 | 水銀灯300W相当 |
| 58 | 388-65 | 富ケ丘明石線 | デザイン灯車道側 | 水銀灯300W相当 |
| 59 | 388-66 | 富ケ丘明石線 | デザイン灯車道側 | 水銀灯300W相当 |
| 60 | 388-67 | 富ケ丘明石線 | デザイン灯車道側 | 水銀灯300W相当 |
| 61 | 388-68 | 富ケ丘明石線 | デザイン灯車道側 | 水銀灯300W相当 |
| 62 | 388-69 | 富ケ丘明石線 | デザイン灯車道側 | 水銀灯300W相当 |
| 63 | 388-70 | 富ケ丘明石線 | デザイン灯車道側 | 水銀灯300W相当 |
| 64 | 388-71 | 富ケ丘明石線 | デザイン灯車道側 | 水銀灯300W相当 |
| 65 | 388-76 | 富ケ丘明石線 | デザイン灯車道側 | 水銀灯300W相当 |
| 66 | 388-77 | 富ケ丘明石線 | デザイン灯車道側 | 水銀灯300W相当 |

# 令和3年度　道路照明灯LED交換工事（交付金）　数量表

| No. | 照明灯番号 | 路線名 | 道路照明灯タイプ | 交換灯具LED |
|---|---|---|---|---|
| 67 | 388-78 | 富ケ丘明石線 | デザイン灯車道側 | 水銀灯300W相当 |
| 68 | 388-79 | 富ケ丘明石線 | デザイン灯車道側 | 水銀灯300W相当 |
| 69 | 388-80 | 富ケ丘明石線 | デザイン灯車道側 | 水銀灯300W相当 |
| 70 | 388-81 | 富ケ丘明石線 | デザイン灯車道側 | 水銀灯300W相当 |
| 71 | 388-82 | 富ケ丘明石線 | デザイン灯車道側 | 水銀灯300W相当 |
| 72 | 388-83 | 富ケ丘明石線 | デザイン灯車道側 | 水銀灯300W相当 |
| 73 | 388-84 | 富ケ丘明石線 | デザイン灯車道側 | 水銀灯300W相当 |
| 74 | 388-85 | 富ケ丘明石線 | デザイン灯車道側 | 水銀灯300W相当 |
| 75 | 388-86 | 富ケ丘明石線 | デザイン灯車道側 | 水銀灯300W相当 |
| 76 | 388-87 | 富ケ丘明石線 | デザイン灯車道側 | 水銀灯300W相当 |
| 77 | 388-88 | 富ケ丘明石線 | デザイン灯 | 水銀灯300W相当 |
| 78 | 388-89 | 富ケ丘明石線 | デザイン灯 | 水銀灯300W相当 |
| 79 | 388-90 | 富ケ丘明石線 | デザイン灯 | 水銀灯300W相当 |
| 80 | 388-91 | 富ケ丘明石線 | デザイン灯 | 水銀灯300W相当 |
| 81 | 388-92 | 富ケ丘明石線 | デザイン灯 | 水銀灯300W相当 |
| 82 | 388-93 | 富ケ丘明石線 | デザイン灯 | 水銀灯300W相当 |
| 83 | 388-94 | 富ケ丘明石線 | デザイン灯 | 水銀灯300W相当 |
| 84 | 388-95 | 富ケ丘明石線 | デザイン灯 | 水銀灯300W相当 |
| 85 | 388-96 | 富ケ丘明石線 | デザイン灯 | 水銀灯300W相当 |
| 86 | 388-97 | 富ケ丘明石線 | デザイン灯 | 水銀灯300W相当 |
| 87 | 388-98 | 富ケ丘明石線 | デザイン灯 | 水銀灯300W相当 |
| 88 | 388-99 | 富ケ丘明石線 | デザイン灯 | 水銀灯300W相当 |
| 89 | 388-100 | 富ケ丘明石線 | デザイン灯 | 水銀灯300W相当 |
| 90 | 388-101 | 富ケ丘明石線 | デザイン灯 | 水銀灯300W相当 |
| 91 | 388-102 | 富ケ丘明石線 | デザイン灯 | 水銀灯300W相当 |

| 路線名 | 道路照明灯タイプ | 基数 | 灯数 |
|---|---|---|---|
| 富ケ丘明石線 | デザイン灯（300W相当） | 91 | 95 |
| 富ケ丘明石線 | デザイン灯（100W相当） | 10 | 10 |

| 路線名 | 道路照明灯タイプ | 合計（基） | 合計（灯） |
|---|---|---|---|
| 富ケ丘明石線 | デザイン灯 | 101 | 105 |

# 令和3年度　道路照明灯LED交換工事（交付金）　数量表

| No. | 照明灯番号 | 路線名 | 道路照明灯タイプ | 交換灯具LED |
|---|---|---|---|---|
| 1 | 508-26 | 七北田西成田線 | デザイン灯車道側 | 水銀灯300W相当 |
| 2 | 508-27 | 七北田西成田線 | デザイン灯車道側 | 水銀灯300W相当 |
| 3 | 508-28 | 七北田西成田線 | デザイン灯車道側 | 水銀灯300W相当 |
| 4 | 508-29 | 七北田西成田線 | デザイン灯車道側 | 水銀灯300W相当 |
| 5 | 508-30 | 七北田西成田線 | デザイン灯車道側 | 水銀灯300W相当 |
| 6 | 508-31 | 七北田西成田線 | デザイン灯車道側 | 水銀灯300W相当 |
| 7 | 508-32 | 七北田西成田線 | デザイン灯車道側 | 水銀灯300W相当 |
| 8 | 508-33 | 七北田西成田線 | デザイン灯車道側 | 水銀灯300W相当 |
| 9 | 508-34 | 七北田西成田線 | デザイン灯車道側 | 水銀灯300W相当 |
| 10 | 508-35 | 七北田西成田線 | デザイン灯車道側 | 水銀灯300W相当 |
| 11 | 508-36 | 七北田西成田線 | デザイン灯車道側 | 水銀灯300W相当 |
| 12 | 508-37 | 七北田西成田線 | デザイン灯車道側 | 水銀灯300W相当 |
| 13 | 508-38 | 七北田西成田線 | デザイン灯車道側 | 水銀灯300W相当 |
| 14 | 508-39 | 七北田西成田線 | デザイン灯車道側 | 水銀灯300W相当 |
| 15 | 508-40 | 七北田西成田線 | デザイン灯車道側 | 水銀灯300W相当 |
| 16 | 508-41 | 七北田西成田線 | デザイン灯車道側 | 水銀灯300W相当 |
| 17 | 508-42 | 七北田西成田線 | デザイン灯車道側 | 水銀灯300W相当 |
| 18 | 508-43 | 七北田西成田線 | デザイン灯車道側 | 水銀灯300W相当 |
| 19 | 508-44 | 七北田西成田線 | デザイン灯車道側 | 水銀灯300W相当 |
| 20 | 508-45 | 七北田西成田線 | デザイン灯車道側 | 水銀灯300W相当 |
| 21 | 508-46 | 七北田西成田線 | デザイン灯車道側 | 水銀灯300W相当 |
| 22 | 508-47 | 七北田西成田線 | デザイン灯車道側 | 水銀灯300W相当 |
| 23 | 508-48 | 七北田西成田線 | デザイン灯車道側 | 水銀灯300W相当 |
| 24 | 508-49 | 七北田西成田線 | デザイン灯車道側 | 水銀灯300W相当 |
| 25 | 508-50 | 七北田西成田線 | デザイン灯車道側 | 水銀灯300W相当 |
| 26 | 508-51 | 七北田西成田線 | デザイン灯車道側 | 水銀灯300W相当 |
| 27 | 508-52 | 七北田西成田線 | デザイン灯車道側 | 水銀灯300W相当 |
| 28 | 508-53 | 七北田西成田線 | デザイン灯車道側 | 水銀灯300W相当 |
| 29 | 508-54 | 七北田西成田線 | デザイン灯車道側 | 水銀灯300W相当 |
| 30 | 508-55 | 七北田西成田線 | デザイン灯車道側 | 水銀灯300W相当 |
| 31 | 508-56 | 七北田西成田線 | デザイン灯車道側 | 水銀灯300W相当 |
| 32 | 508-57 | 七北田西成田線 | デザイン灯車道側 | 水銀灯300W相当 |
| 33 | 508-58 | 七北田西成田線 | デザイン灯車道側 | 水銀灯300W相当 |

# 令和3年度　道路照明灯LED交換工事（交付金）　数量表

| No. | 照明灯番号 | 路線名 | 道路照明灯タイプ | 交換灯具LED |
|---|---|---|---|---|
| 34 | 508-59 | 七北田西成田線 | デザイン灯車道側 | 水銀灯300W相当 |
| 35 | 508-60 | 七北田西成田線 | デザイン灯車道側 | 水銀灯300W相当 |
| 36 | 508-61 | 七北田西成田線 | デザイン灯車道側 | 水銀灯300W相当 |
| 37 | 508-62 | 七北田西成田線 | デザイン灯車道側 | 水銀灯300W相当 |
| 38 | 508-63 | 七北田西成田線 | デザイン灯車道側 | 水銀灯300W相当 |
| 39 | 508-64 | 七北田西成田線 | デザイン灯車道側 | 水銀灯300W相当 |
| 40 | 508-65 | 七北田西成田線 | デザイン灯車道側 | 水銀灯300W相当 |
| 41 | 508-66 | 七北田西成田線 | デザイン灯車道側 | 水銀灯300W相当 |
| 42 | 508-67 | 七北田西成田線 | デザイン灯車道側 | 水銀灯300W相当 |
| 43 | 508-68 | 七北田西成田線 | デザイン灯車道側 | 水銀灯300W相当 |
| 44 | 508-69 | 七北田西成田線 | デザイン灯車道側 | 水銀灯300W相当 |
| 45 | 508-70 | 七北田西成田線 | デザイン灯車道側 | 水銀灯300W相当 |
| 46 | 508-71 | 七北田西成田線 | デザイン灯車道側 | 水銀灯300W相当 |
| 47 | 508-72 | 七北田西成田線 | デザイン灯車道側 | 水銀灯300W相当 |
| 48 | 508-73 | 七北田西成田線 | デザイン灯車道側 | 水銀灯300W相当 |
| 49 | 508-74 | 七北田西成田線 | デザイン灯車道側 | 水銀灯300W相当 |
| 50 | 508-75 | 七北田西成田線 | デザイン灯車道側 | 水銀灯300W相当 |
| 51 | 508-76 | 七北田西成田線 | デザイン灯車道側 | 水銀灯300W相当 |
| 52 | 508-77 | 七北田西成田線 | デザイン灯車道側 | 水銀灯300W相当 |
| 53 | 508-78 | 七北田西成田線 | デザイン灯車道側 | 水銀灯300W相当 |
| 54 | 508-79 | 七北田西成田線 | デザイン灯車道側 | 水銀灯300W相当 |
| 55 | 508-80 | 七北田西成田線 | デザイン灯車道側 | 水銀灯300W相当 |
| 56 | 508-81 | 七北田西成田線 | デザイン灯車道側 | 水銀灯300W相当 |
| 57 | 508-82 | 七北田西成田線 | デザイン灯車道側 | 水銀灯300W相当 |
| 58 | 508-83 | 七北田西成田線 | デザイン灯車道側 | 水銀灯300W相当 |
| 59 | 508-84 | 七北田西成田線 | デザイン灯車道側 | 水銀灯300W相当 |
| 60 | 508-85 | 七北田西成田線 | デザイン灯車道側 | 水銀灯300W相当 |
| 61 | 508-86 | 七北田西成田線 | デザイン灯車道側 | 水銀灯300W相当 |
| 62 | 508-87 | 七北田西成田線 | デザイン灯車道側 | 水銀灯300W相当 |
| 63 | 508-88 | 七北田西成田線 | デザイン灯車道側 | 水銀灯300W相当 |
| 64 | 508-89 | 七北田西成田線 | デザイン灯車道側 | 水銀灯300W相当 |
| 65 | 508-90 | 七北田西成田線 | デザイン灯車道側 | 水銀灯300W相当 |
| 66 | 508-91 | 七北田西成田線 | デザイン灯車道側 | 水銀灯300W相当 |

# 令和3年度　道路照明灯LED交換工事（交付金）　数量表

| No. | 照明灯番号 | 路線名 | 道路照明灯タイプ | 交換灯具LED |
|---|---|---|---|---|
| 67 | 508-92 | 七北田西成田線 | デザイン灯車道側 | 水銀灯300W相当 |
| 68 | 508-93 | 七北田西成田線 | デザイン灯車道側 | 水銀灯300W相当 |
| 69 | 508-94 | 七北田西成田線 | デザイン灯車道側 | 水銀灯300W相当 |
| 70 | 508-95 | 七北田西成田線 | デザイン灯車道側 | 水銀灯300W相当 |
| 71 | 508-96 | 七北田西成田線 | デザイン灯車道側 | 水銀灯300W相当 |
| 72 | 508-97 | 七北田西成田線 | デザイン灯車道側 | 水銀灯300W相当 |
| 73 | 508-98 | 七北田西成田線 | デザイン灯車道側 | 水銀灯300W相当 |
| 74 | 508-99 | 七北田西成田線 | デザイン灯車道側 | 水銀灯300W相当 |
| 75 | 508-100 | 七北田西成田線 | デザイン灯車道側 | 水銀灯300W相当 |
| 76 | 508-101 | 七北田西成田線 | デザイン灯車道側 | 水銀灯300W相当 |
| 77 | 508-102 | 七北田西成田線 | デザイン灯車道側 | 水銀灯300W相当 |
| 78 | 508-103 | 七北田西成田線 | デザイン灯車道側 | 水銀灯300W相当 |
| 79 | 508-104 | 七北田西成田線 | デザイン灯車道側 | 水銀灯300W相当 |
| 80 | 508-105 | 七北田西成田線 | デザイン灯車道側 | 水銀灯300W相当 |
| 81 | 508-106 | 七北田西成田線 | デザイン灯車道側 | 水銀灯300W相当 |
| 82 | 508-107 | 七北田西成田線 | デザイン灯車道側 | 水銀灯300W相当 |
| 83 | 508-108 | 七北田西成田線 | デザイン灯車道側 | 水銀灯300W相当 |
| 84 | 508-109 | 七北田西成田線 | デザイン灯車道側 | 水銀灯300W相当 |
| 85 | 508-110 | 七北田西成田線 | デザイン灯車道側 | 水銀灯300W相当 |
| 86 | 508-111 | 七北田西成田線 | デザイン灯車道側 | 水銀灯300W相当 |
| 87 | 508-112 | 七北田西成田線 | デザイン灯車道側 | 水銀灯300W相当 |
| 88 | 508-113 | 七北田西成田線 | デザイン灯車道側 | 水銀灯300W相当 |
| 89 | 508-114 | 七北田西成田線 | デザイン灯車道側 | 水銀灯300W相当 |
| 90 | 508-115 | 七北田西成田線 | デザイン灯車道側 | 水銀灯300W相当 |
| 91 | 508-116 | 七北田西成田線 | デザイン灯車道側 | 水銀灯300W相当 |
| 92 | 508-117 | 七北田西成田線 | デザイン灯車道側 | 水銀灯300W相当 |
| 93 | 508-118 | 七北田西成田線 | デザイン灯車道側 | 水銀灯300W相当 |
| 94 | 508-119 | 七北田西成田線 | デザイン灯車道側 | 水銀灯300W相当 |
| 95 | 508-120 | 七北田西成田線 | デザイン灯車道側 | 水銀灯300W相当 |
| 96 | 508-121 | 七北田西成田線 | デザイン灯車道側 | 水銀灯300W相当 |
| 97 | 508-122 | 七北田西成田線 | デザイン灯車道側 | 水銀灯300W相当 |
| 98 | 508-123 | 七北田西成田線 | デザイン灯車道側 | 水銀灯300W相当 |
| 99 | 508-124 | 七北田西成田線 | デザイン灯 | 水銀灯700W相当 |

# 令和3年度　道路照明灯LED交換工事（交付金）　数量表

| No. | 照明灯番号 | 路線名 | 道路照明灯タイプ | 交換灯具LED |
|---|---|---|---|---|
| 100 | 508-127 | 七北田西成田線 | デザイン灯 | 水銀灯700W相当 |

| 路線名 | 道路照明灯タイプ | 基数 | 灯数 |
|---|---|---|---|
| 七北田西成田線 | デザイン灯2灯型 | 98 | 98 |
| 七北田西成田線 | デザイン灯 | 2 | 2 |

| 路線名 | 道路照明灯タイプ | 合計（基） | 合計（灯） |
|---|---|---|---|
| 七北田西成田線 | デザイン灯 | 100 | 100 |

# 令和3年度　道路照明灯LED交換工事（交付金）　数量表

| No. | 照明灯番号 | 路線名 | 道路照明灯タイプ | 交換灯具LED |
|---|---|---|---|---|
| 1 | 1-17 | 穀田線 | ハイウェイ灯 | 水銀灯250W相当 |
| 2 | 1-18 | 穀田線 | ナトリューム灯 | 水銀灯250W相当 |
| 3 | 1-19 | 穀田線 | ナトリューム灯 | 水銀灯250W相当 |
| 4 | 1-20 | 穀田線 | ナトリューム灯 | 水銀灯250W相当 |
| 5 | 1-21 | 穀田線 | ナトリューム灯 | 水銀灯250W相当 |
| 6 | 1-22 | 穀田線 | ナトリューム灯 | 水銀灯250W相当 |
| 7 | 1-23 | 穀田線 | ナトリューム灯 | 水銀灯250W相当 |

| 路線名 | 道路照明灯タイプ | 基数 | 灯数 |
|---|---|---|---|
| 穀田線 | ハイウェイ灯 | 1 | 1 |
| 穀田線 | ナトリューム灯 | 6 | 6 |

| 路線名 | 道路照明灯タイプ | 合計（基） | 合計（灯） |
|---|---|---|---|
| 穀田線 | ハイウェイ灯・ナトリューム灯 | 7 | 7 |

# 令和3年度　道路照明灯LED交換工事（交付金）　数量表

| No. | 照明灯番号 | 路線名 | 道路照明灯タイプ | 交換灯具LED |
|---|---|---|---|---|
| 1 | 721-01 | 穀田大沢線 | ハイウェイ灯 | 水銀灯250W相当 |
| 2 | 721-02 | 穀田大沢線 | ハイウェイ灯 | 水銀灯250W相当 |
| 3 | 721-03 | 穀田大沢線 | ハイウェイ灯 | 水銀灯250W相当 |
| 4 | 721-04 | 穀田大沢線 | ハイウェイ灯 | 水銀灯250W相当 |
| 5 | 721-05 | 穀田大沢線 | ハイウェイ灯 | 水銀灯250W相当 |
| 6 | 721-06 | 穀田大沢線 | ハイウェイ灯 | 水銀灯250W相当 |
| 7 | 721-07 | 穀田大沢線 | ハイウェイ灯 | 水銀灯250W相当 |
| 8 | 721-08 | 穀田大沢線 | ハイウェイ灯 | 水銀灯250W相当 |
| 9 | 721-09 | 穀田大沢線 | ハイウェイ灯 | 水銀灯250W相当 |
| 10 | 721-10 | 穀田大沢線 | ハイウェイ灯 | 水銀灯250W相当 |
| 11 | 721-11 | 穀田大沢線 | ハイウェイ灯 | 水銀灯250W相当 |
| 12 | 721-12 | 穀田大沢線 | ハイウェイ灯 | 水銀灯250W相当 |
| 13 | 721-13 | 穀田大沢線 | ハイウェイ灯 | 水銀灯250W相当 |
| 14 | 721-14 | 穀田大沢線 | ハイウェイ灯 | 水銀灯250W相当 |
| 15 | 721-15 | 穀田大沢線 | ハイウェイ灯 | 水銀灯250W相当 |
| 16 | 721-16 | 穀田大沢線 | ハイウェイ灯 | 水銀灯250W相当 |
| 17 | 721-17 | 穀田大沢線 | ハイウェイ灯 | 水銀灯250W相当 |
| 18 | 721-18 | 穀田大沢線 | ハイウェイ灯 | 水銀灯250W相当 |
| 19 | 721-19 | 穀田大沢線 | ハイウェイ灯 | 水銀灯250W相当 |
| 20 | 721-20 | 穀田大沢線 | ハイウェイ灯 | 水銀灯250W相当 |
| 21 | 721-21 | 穀田大沢線 | ハイウェイ灯 | 水銀灯250W相当 |
| 22 | 721-22 | 穀田大沢線 | ハイウェイ灯 | 水銀灯250W相当 |
| 23 | 721-23 | 穀田大沢線 | ハイウェイ灯 | 水銀灯250W相当 |
| 24 | 721-24 | 穀田大沢線 | ハイウェイ灯 | 水銀灯250W相当 |
| 25 | 721-25 | 穀田大沢線 | ハイウェイ灯 | 水銀灯250W相当 |
| 26 | 721-26 | 穀田大沢線 | ハイウェイ灯 | 水銀灯250W相当 |
| 27 | 721-30 | 穀田大沢線 | ハイウェイ灯 | 水銀灯250W相当 |
| 28 | 721-31 | 穀田大沢線 | ハイウェイ灯 | 水銀灯250W相当 |
| 29 | 721-32 | 穀田大沢線 | ハイウェイ灯 | 水銀灯250W相当 |
| 30 | 721-33 | 穀田大沢線 | ハイウェイ灯 | 水銀灯250W相当 |
| 31 | 721-34 | 穀田大沢線 | ハイウェイ灯 | 水銀灯250W相当 |
| 32 | 721-35 | 穀田大沢線 | ハイウェイ灯 | 水銀灯250W相当 |
| 33 | 721-36 | 穀田大沢線 | ハイウェイ灯 | 水銀灯250W相当 |

# 令和3年度　道路照明灯LED交換工事（交付金）　数量表

| No. | 照明灯番号 | 路線名 | 道路照明灯タイプ | 交換灯具LED |
|---|---|---|---|---|
| 34 | 721-37 | 穀田大沢線 | ハイウェイ灯 | 水銀灯250W相当 |
| 35 | 721-38 | 穀田大沢線 | ハイウェイ灯 | 水銀灯250W相当 |
| 36 | 721-39 | 穀田大沢線 | ハイウェイ灯 | 水銀灯250W相当 |
| 37 | 721-40 | 穀田大沢線 | ハイウェイ灯 | 水銀灯250W相当 |
| 38 | 721-41 | 穀田大沢線 | ハイウェイ灯 | 水銀灯250W相当 |
| 39 | 721-42 | 穀田大沢線 | ハイウェイ灯 | 水銀灯250W相当 |
| 40 | 721-43 | 穀田大沢線 | ハイウェイ灯 | 水銀灯250W相当 |
| 41 | 721-44 | 穀田大沢線 | ハイウェイ灯 | 水銀灯250W相当 |
| 42 | 721-45 | 穀田大沢線 | ハイウェイ灯 | 水銀灯250W相当 |
| 43 | 721-46 | 穀田大沢線 | ハイウェイ灯 | 水銀灯250W相当 |
| 44 | 721-47 | 穀田大沢線 | ハイウェイ灯 | 水銀灯250W相当 |

| 路線名 | 道路照明灯タイプ | 合計（基） | 合計（灯） |
|---|---|---|---|
| 穀田大沢線 | ハイウェイ灯 | 44 | 44 |

# 令和3年度　道路照明灯LED交換工事（交付金）　数量表

| No. | 照明灯番号 | 路線名 | 道路照明灯タイプ | 交換灯具LED |
|---|---|---|---|---|
| 1 | 734-01 | 上桜木13-2号線 | ハイウェイ灯 | 水銀灯250W相当 |
| 2 | 734-02 | 上桜木13-2号線 | ハイウェイ灯 | 水銀灯250W相当 |
| 3 | 734-03 | 上桜木13-2号線 | ハイウェイ灯 | 水銀灯250W相当 |
| 4 | 734-04 | 上桜木13-2号線 | ハイウェイ灯 | 水銀灯250W相当 |
| 5 | 734-05 | 上桜木13-2号線 | ハイウェイ灯 | 水銀灯250W相当 |
| 6 | 734-06 | 上桜木13-2号線 | ハイウェイ灯 | 水銀灯250W相当 |
| 7 | 734-07 | 上桜木13-2号線 | ハイウェイ灯 | 水銀灯250W相当 |
| 8 | 734-08 | 上桜木13-2号線 | ハイウェイ灯 | 水銀灯250W相当 |
| 9 | 734-09 | 上桜木13-2号線 | ハイウェイ灯 | 水銀灯250W相当 |
| 10 | 734-10 | 上桜木13-2号線 | ハイウェイ灯 | 水銀灯250W相当 |
| 11 | 734-11 | 上桜木13-2号線 | ハイウェイ灯 | 水銀灯250W相当 |
| 12 | 734-12 | 上桜木13-2号線 | ハイウェイ灯 | 水銀灯250W相当 |
| 13 | 734-13 | 上桜木13-2号線 | ハイウェイ灯 | 水銀灯250W相当 |
| 14 | 734-14 | 上桜木13-2号線 | ハイウェイ灯 | 水銀灯250W相当 |
| 15 | 734-15 | 上桜木13-2号線 | ハイウェイ灯 | 水銀灯250W相当 |
| 16 | 734-16 | 上桜木13-2号線 | ハイウェイ灯 | 水銀灯250W相当 |
| 17 | 734-17 | 上桜木13-2号線 | ハイウェイ灯 | 水銀灯250W相当 |
| 18 | 734-18 | 上桜木13-2号線 | ハイウェイ灯 | 水銀灯250W相当 |
| 19 | 734-19 | 上桜木13-2号線 | ハイウェイ灯 | 水銀灯250W相当 |
| 20 | 734-20 | 上桜木13-2号線 | ハイウェイ灯 | 水銀灯250W相当 |
| 21 | 734-21 | 上桜木13-2号線 | ハイウェイ灯 | 水銀灯250W相当 |
| 22 | 734-22 | 上桜木13-2号線 | ハイウェイ灯 | 水銀灯250W相当 |
| 23 | 735-01 | 上桜木10-1号線 | ハイウェイ灯 | 水銀灯250W相当 |
| 24 | 754-01 | 上桜木13-1号線 | ハイウェイ灯 | 水銀灯250W相当 |
| 25 | 754-02 | 上桜木13-1号線 | ハイウェイ灯 | 水銀灯250W相当 |
| 26 | 754-03 | 上桜木13-1号線 | ハイウェイ灯 | 水銀灯250W相当 |
| 27 | 754-04 | 上桜木13-1号線 | ハイウェイ灯 | 水銀灯250W相当 |
| 28 | 754-05 | 上桜木13-1号線 | ハイウェイ灯 | 水銀灯250W相当 |
| 29 | 754-06 | 上桜木13-1号線 | ハイウェイ灯 | 水銀灯250W相当 |
| 30 | 754-07 | 上桜木13-1号線 | ハイウェイ灯 | 水銀灯250W相当 |
| 31 | 754-08 | 上桜木13-1号線 | ハイウェイ灯 | 水銀灯250W相当 |
| 32 | 754-09 | 上桜木13-1号線 | ハイウェイ灯 | 水銀灯250W相当 |
| 33 | 754-10 | 上桜木13-1号線 | ハイウェイ灯 | 水銀灯250W相当 |

# 令和3年度　道路照明灯LED交換工事（交付金）　数量表

| No. | 照明灯番号 | 路線名 | 道路照明灯タイプ | 交換灯具LED |
|---|---|---|---|---|
| 34 | 754-11 | 上桜木13-1号線 | ハイウェイ灯 | 水銀灯250W相当 |
| 35 | 754-12 | 上桜木13-1号線 | ハイウェイ灯 | 水銀灯250W相当 |
| 36 | 754-13 | 上桜木13-1号線 | ハイウェイ灯 | 水銀灯250W相当 |
| 37 | 754-14 | 上桜木13-1号線 | ハイウェイ灯 | 水銀灯250W相当 |
| 38 | 754-15 | 上桜木13-1号線 | ハイウェイ灯 | 水銀灯250W相当 |
| 39 | 766-01 | 上桜木10-2号線 | ハイウェイ灯 | 水銀灯250W相当 |
| 40 | 766-02 | 上桜木10-2号線 | ハイウェイ灯 | 水銀灯250W相当 |
| 41 | 766-03 | 上桜木10-2号線 | ハイウェイ灯 | 水銀灯250W相当 |
| 42 | 766-04 | 上桜木10-2号線 | ハイウェイ灯 | 水銀灯250W相当 |
| 43 | 766-05 | 上桜木10-2号線 | ハイウェイ灯 | 水銀灯250W相当 |
| 44 | 766-06 | 上桜木10-2号線 | ハイウェイ灯 | 水銀灯250W相当 |
| 45 | 767-01 | 上桜木10-3号線 | ハイウェイ灯 | 水銀灯250W相当 |
| 46 | 768-01 | 上桜木10-4号線 | ハイウェイ灯 | 水銀灯250W相当 |

| 路線名 | 道路照明灯タイプ | 基数 | 灯数 |
|---|---|---|---|
| 上桜木13-2号線 | ハイウェイ灯 | 22 | 22 |
| 上桜木10-1号線 | ハイウェイ灯 | 1 | 1 |
| 上桜木13-1号線 | ハイウェイ灯 | 15 | 15 |
| 上桜木10-2号線 | ハイウェイ灯 | 6 | 6 |
| 上桜木10-3号線 | ハイウェイ灯 | 1 | 1 |
| 上桜木10-4号線 | ハイウェイ灯 | 1 | 1 |

| 路線名 | 道路照明灯タイプ | 合計（基） | 合計（灯） |
|---|---|---|---|
| 上桜木13-2号線外5路線 | ハイウェイ灯 | 46 | 46 |

# 令和3年度道路照明灯LED交換工事（交付金） 数量総括表

| 路線名 | 道路照明灯タイプ | 照明灯数（基） | 灯数（灯） |
|---|---|---|---|
| 富ケ丘明石線 | デザイン灯 | 101 | 105 |
| 七北田西成田線 | デザイン灯 | 100 | 100 |
| 穀田線 | ハイウェイ灯・ナトリューム灯 | 7 | 7 |
| 穀田大沢線 | ハイウェイ灯 | 44 | 44 |
| 上桜木13-2号線外5路線 | ハイウェイ灯 | 46 | 46 |
| 合計 | | 298 | 302 |

特記仕様書

1．本仕様書は「令和３年度道路照明灯ＬＥＤ交換工事（交付金）」に適用するものとする。
2．工事予定の照明灯タイプおよび交換灯具は別紙数量表および別紙図面に掲げるものとしており、これに準拠するものを使用すること。
3．本工事の安全費に計上している交通誘導員Ｂの人数については、40人（1日2名）を見込んでいる。なお、これによりがたい場合は別途協議すること。
4．電力申請費については、経費に含まれるものとする。
5．本工事においてＬＥＤ交換した道路照明灯に下記のステッカーを貼付するものとし、作業およびステッカーの準備については、経費に含まれるものとする。ステッカーの貼付場所については、初回打合せ時に監督員と協議の上決定するものとする。
6．本工事において使用するステッカーについては、別紙に掲げる製品（製品名：オーセンティックラミネートフイルムグロス、オーセンティックラミネートフイルムマット）相当のものを使用すること。

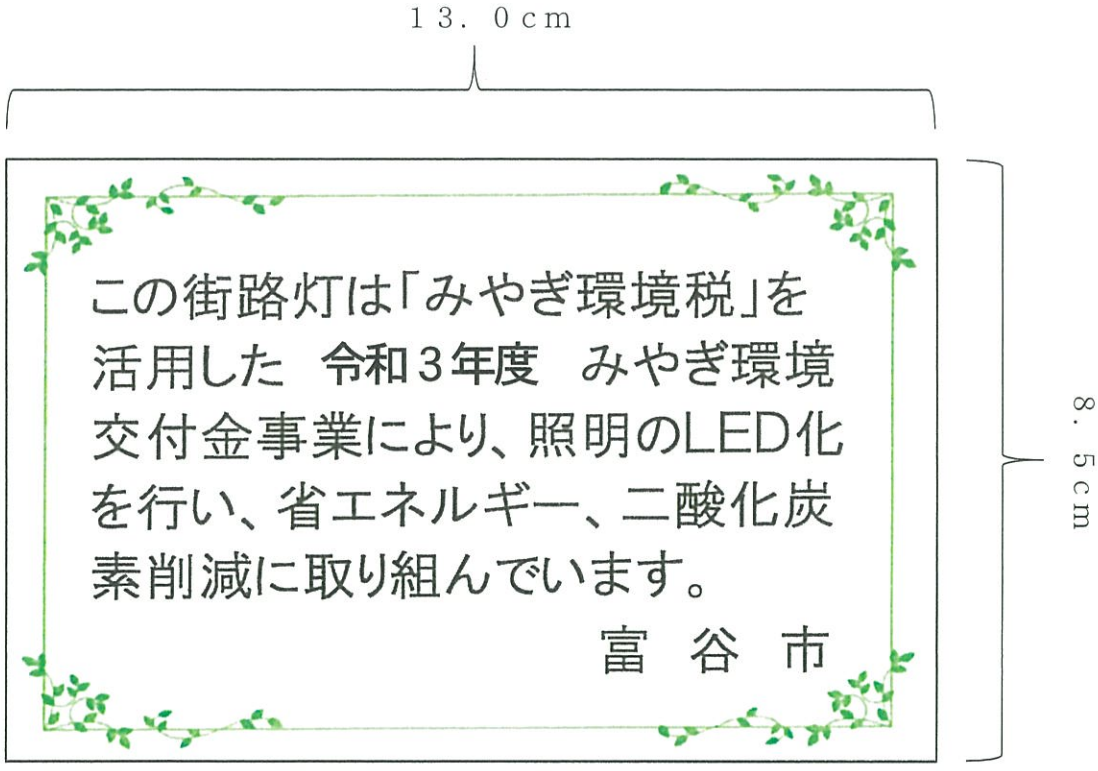

印刷：都市整備課

# 令和3年度　道路照明灯LED交換工事（交付金）
# 位置図

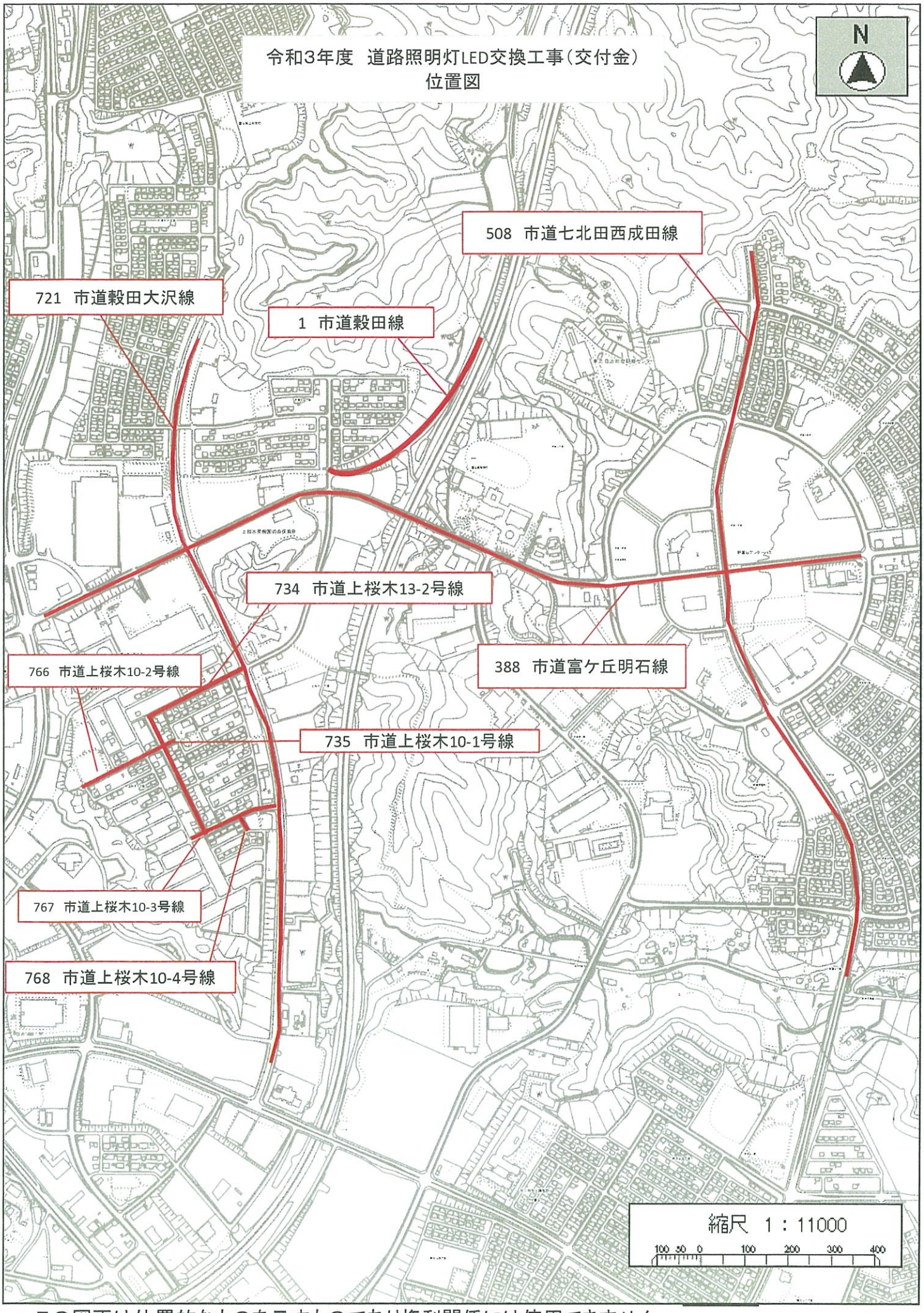


この図面は位置的なものを示すものであり権利関係には使用できません

# 仕様書

| | |
|---|---|
| 製品名 | 街路灯LED・公園灯 |
| 型番 | LINDA-AIR-MESH-30 5700K |

姿図

**外型寸法(mm**

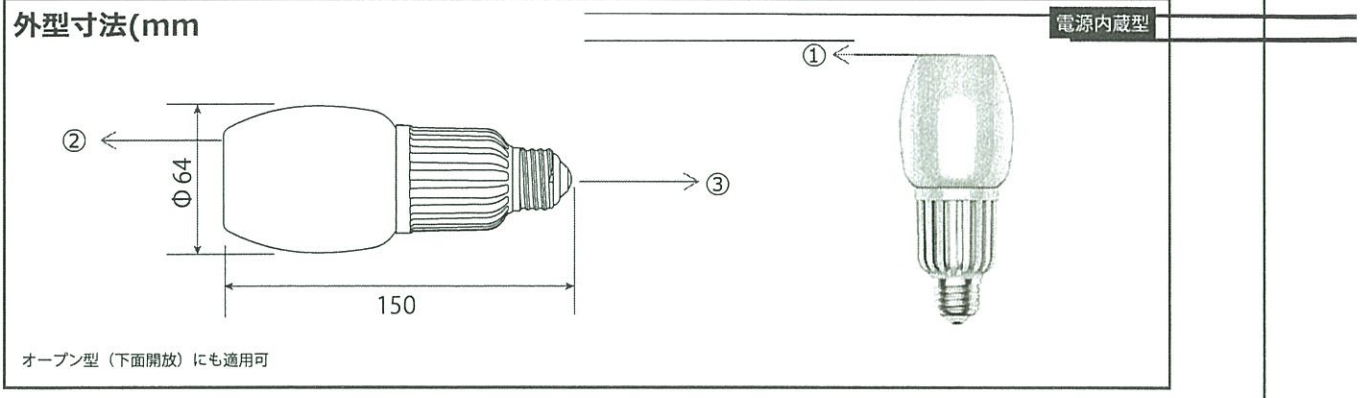


オープン型（下面開放）にも適用可

配光曲線および照度図

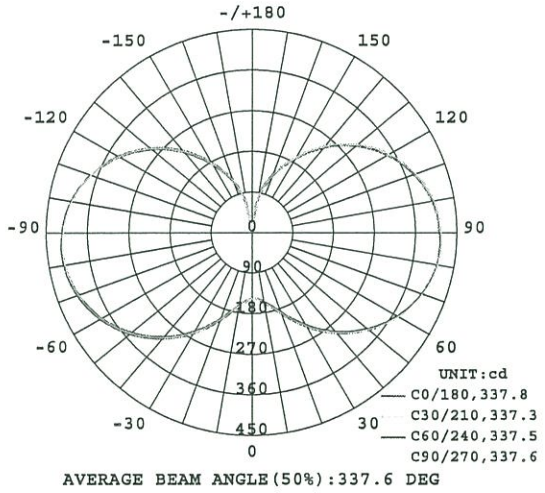


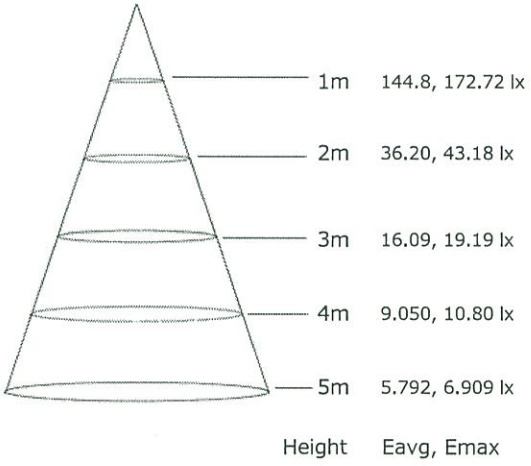


電気特性・製品仕様

| 定格入力電圧 | 入力電流 | 消費電力 | 周波数 |
|---|---|---|---|
| AC100～230V | 0.31~0.14A | 30W | 50/60Hz |

| | | | | | | |
|---|---|---|---|---|---|---|
| 口金 | E26 | 演色性 | Ra83 | 力率 | 0.96 | |
| 全光束 | 4100 lm | 配光角 | 330° | ① | 通風口 | PC |
| 発光効率 | 136 lm/W | 重量 | 130 g | ② | カバー | PC |
| 設計寿命 | 40000時間 | 動作温度 | −20～50℃ | ③ | ソケット | 銅 |
| 色温度 | 5700K | 保存温度 | −40～80℃ | ヒートシンク | | アルミ |

| 承認 | 検印 | 製図 | 販売会社 |
|---|---|---|---|
| 長谷川 | 楠家 | 朴 | プライム・スター株式会社 |

※掲載内容・仕様・定格などは予告なく変更することがあります。また測定方法により数値は変動しますので予めご了承ください。

2021・07・15

# 仕様書

| | |
|---|---|
| 製品名 | 街路灯LED・公園灯 |
| 型番 | LINDA-AIR-MESH-80AS (5700K) |

姿図

**外型寸法(mm)**

電源内蔵型

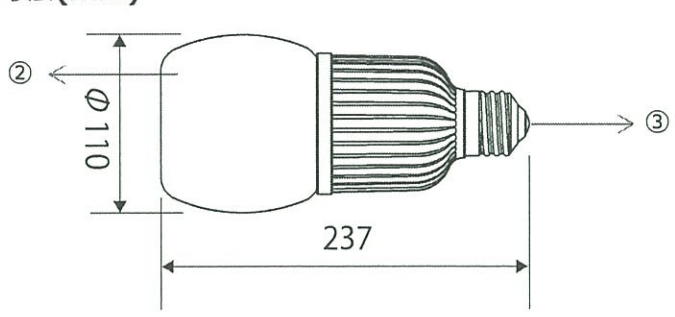

オープン型（下面開放）にも適用可

配光曲線および照度図

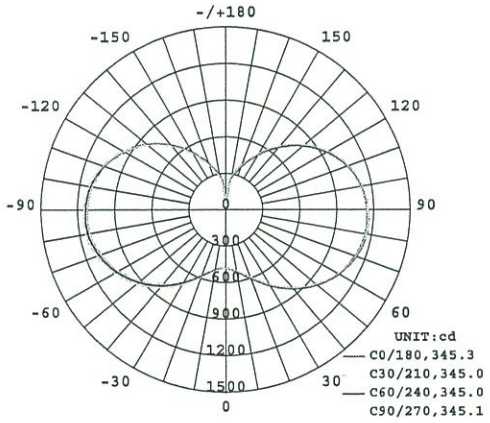


AVERAGE BEAM ANGLE(50%):345.1 DEG

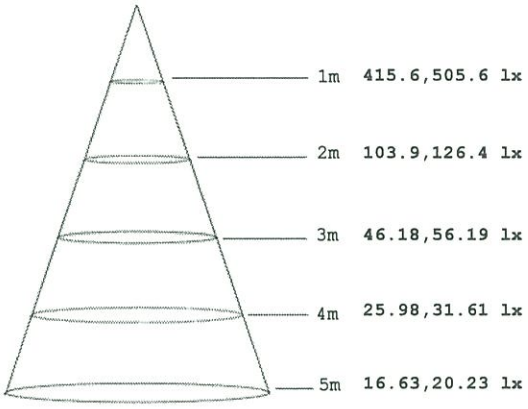


Height Eavg,Emax

電気特性・製品仕様

| 定格入力電圧 | 入力電流 | 消費電力 | 周波数 |
|---|---|---|---|
| AC100～277V | 0.83～0.30A | 80W | 50/60Hz |

| | | | | | | |
|---|---|---|---|---|---|---|
| 口金 | E39 | 演色性 | Ra83 | 力率 | 0.96 | |
| 全光束 | 11560 lm | 配光角 | 330° | ① | 通風口 | PC |
| 発光効率 | 145 lm/W | 重量 | 410 g | ② | カバー | PC |
| 設計寿命 | 40000時間 | 動作温度 | －20～50℃ | ③ | ソケット | 銅 |
| 色温度 | 5700K | 保存温度 | －40～80℃ | ヒートシンク | | アルミ |

| 承認 | 検印 | 製図 | 販売会社 |
|---|---|---|---|
| 長谷川 | 楠家 | 朴 | プライム・スター株式会社 |

※掲載内容・仕様・定格などは予告なく変更することがあります。また測定方法により数値は変動しますので予めご了承ください。

# 仕様書

| | |
|---|---|
| 製品名 | 街路灯LED・公園灯 |
| 型番 | LINDA-AIR-MESH-100AS (5700K) |

姿図

**外型寸法(mm)**

電源内蔵型

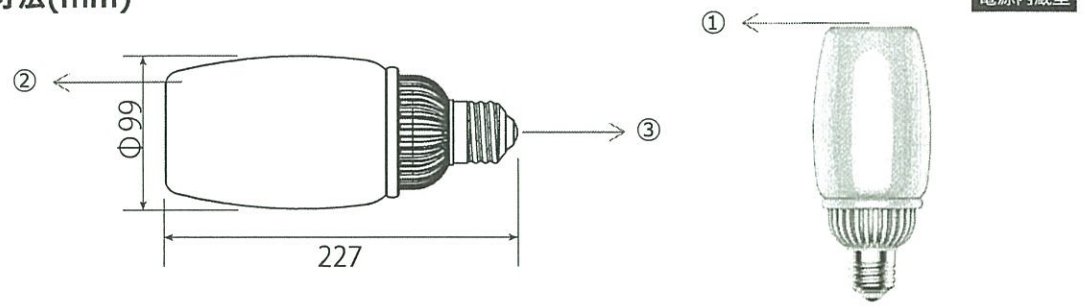


オープン型（下面開放）にも適用可

配光曲線および照度図

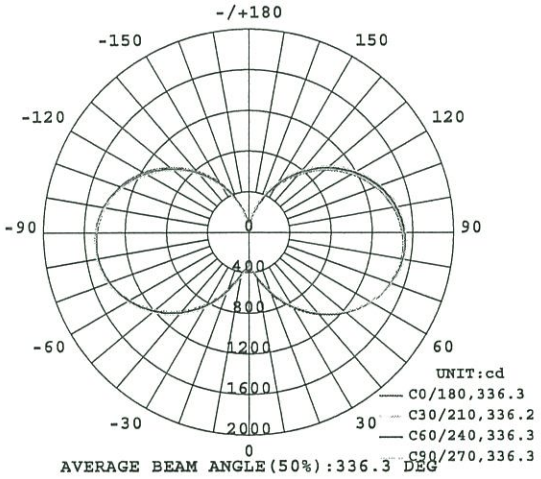


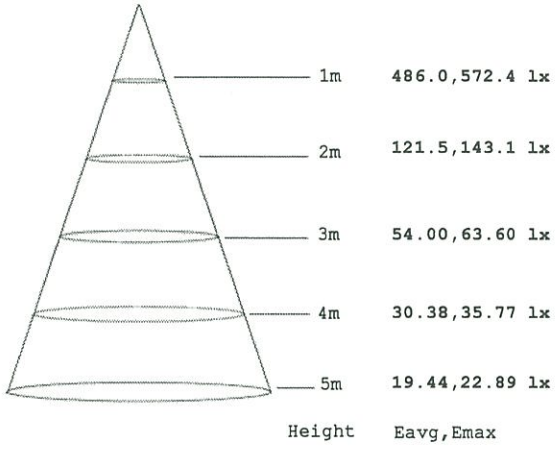


電気特性・製品仕様

| 定格入力電圧 | 入力電流 | 消費電力 | 周波数 |
|---|---|---|---|
| AC 200V | 0.52A | 100W | 50/60Hz |

| | | | | | | |
|---|---|---|---|---|---|---|
| 口金 | E39 | 演色性 | Ra83 | 力率 | 0.96 | |
| 全光束 | 14400 lm | 配光角 | 330° | ① | 通風口 | PC |
| 発光効率 | 144 lm/W | 重量 | 417 g | ② | カバー | PC |
| 設計寿命 | 40000時間 | 動作温度 | −20〜50℃ | ③ | ソケット | 銅 |
| 色温度 | 5700K | 保存温度 | −40〜80℃ | ヒートシンク | | アルミ |

| 承認 | 検印 | 製図 | 販売会社 |
|---|---|---|---|
| 長谷川 | 楠家 | 朴 | プライム・スター株式会社 |

※掲載内容・仕様・定格などは予告なく変更することがあります。また測定方法により数値は変動しますので予めご了承ください。

2021・06・01

# 成田地区　道路照明灯

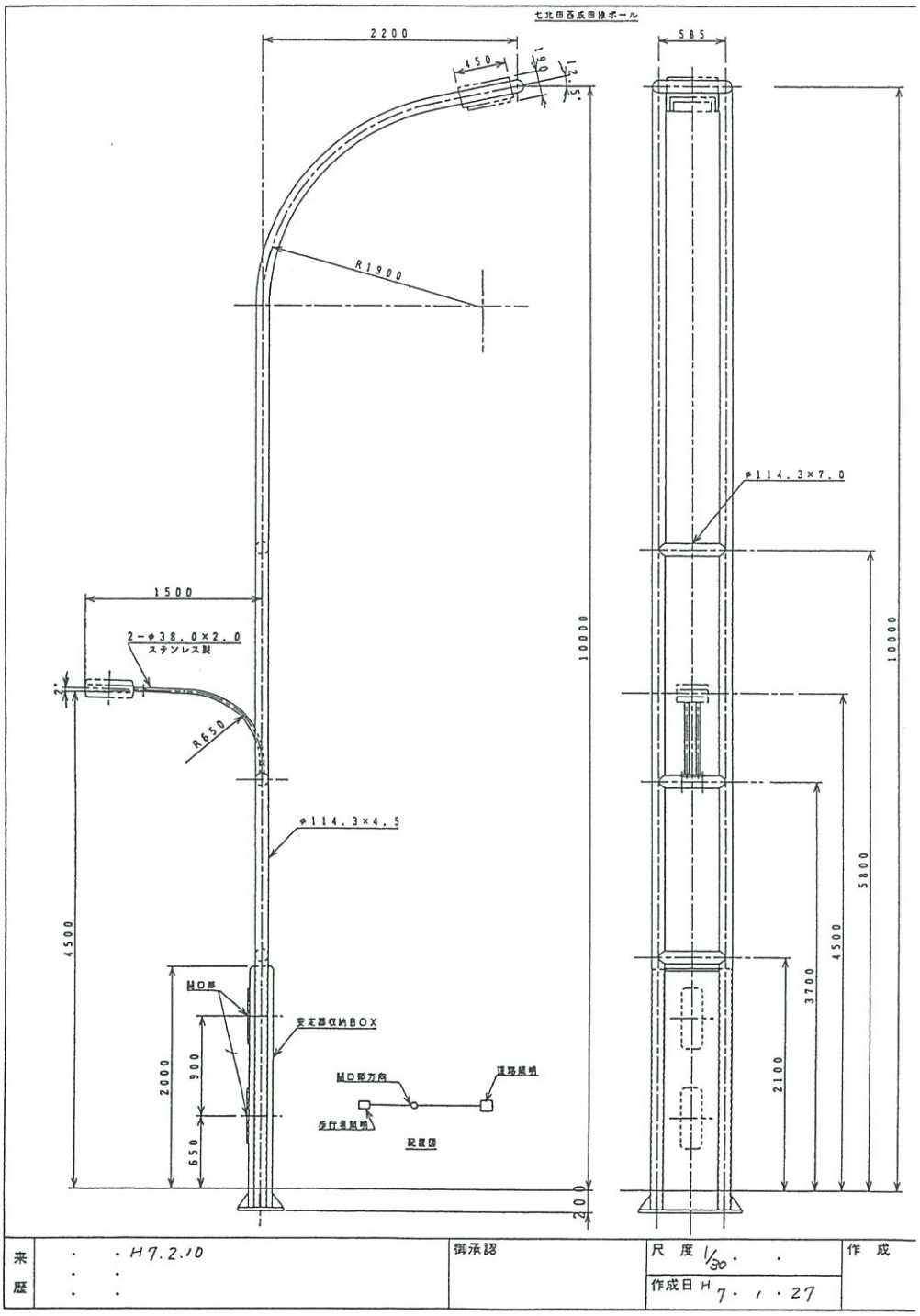


| 来歴 | ・　・H7.2.10<br>・　・<br>・　・ | 御承認 | 尺度 1/30・　・ | 作成 |
|---|---|---|---|---|
| | | | 作成日 H7・1・27 | |

7

# 成田地区　道路照明灯

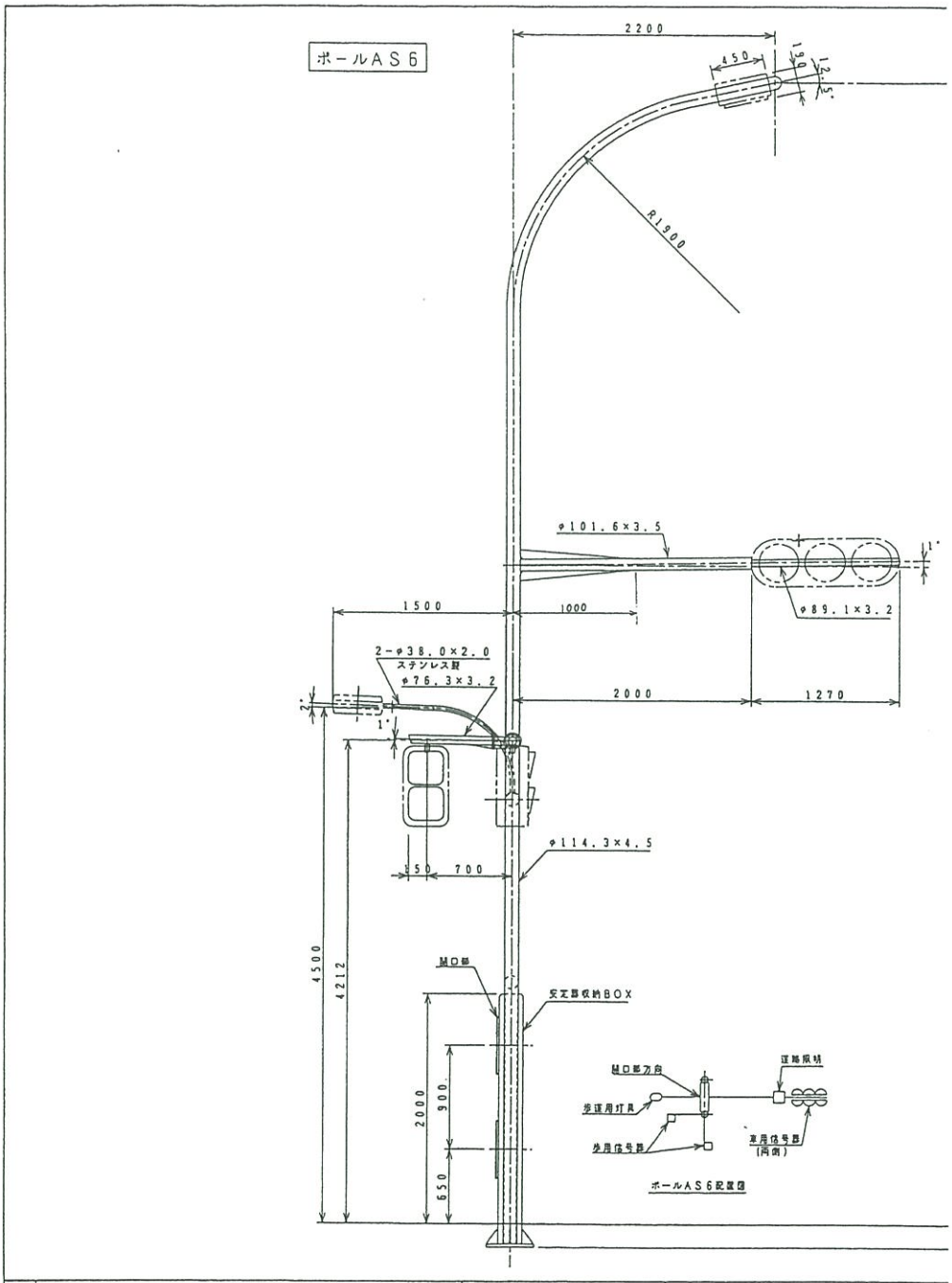


| 来歴 | | 御承認 | 尺度 1/30 | 作成 |
|---|---|---|---|---|
| | | | 作成日 H7・2・10 | |

# 成田地区　道路照明灯

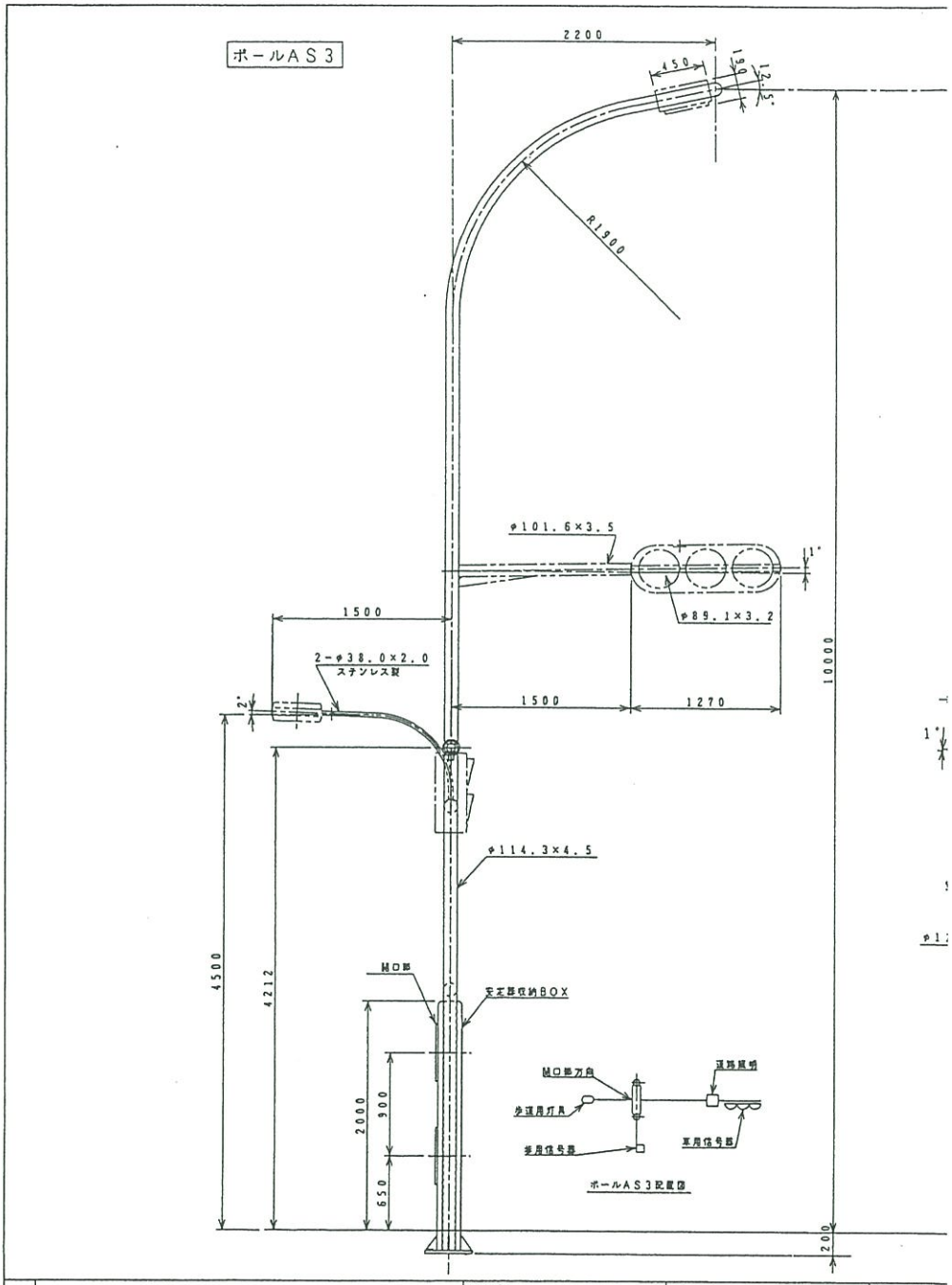


| 来歴 | 御承認 | 尺度 1/30 | 作成 |
|---|---|---|---|
| | | 作成日 H 7・2・10 | |

# 成田地区　道路照明灯

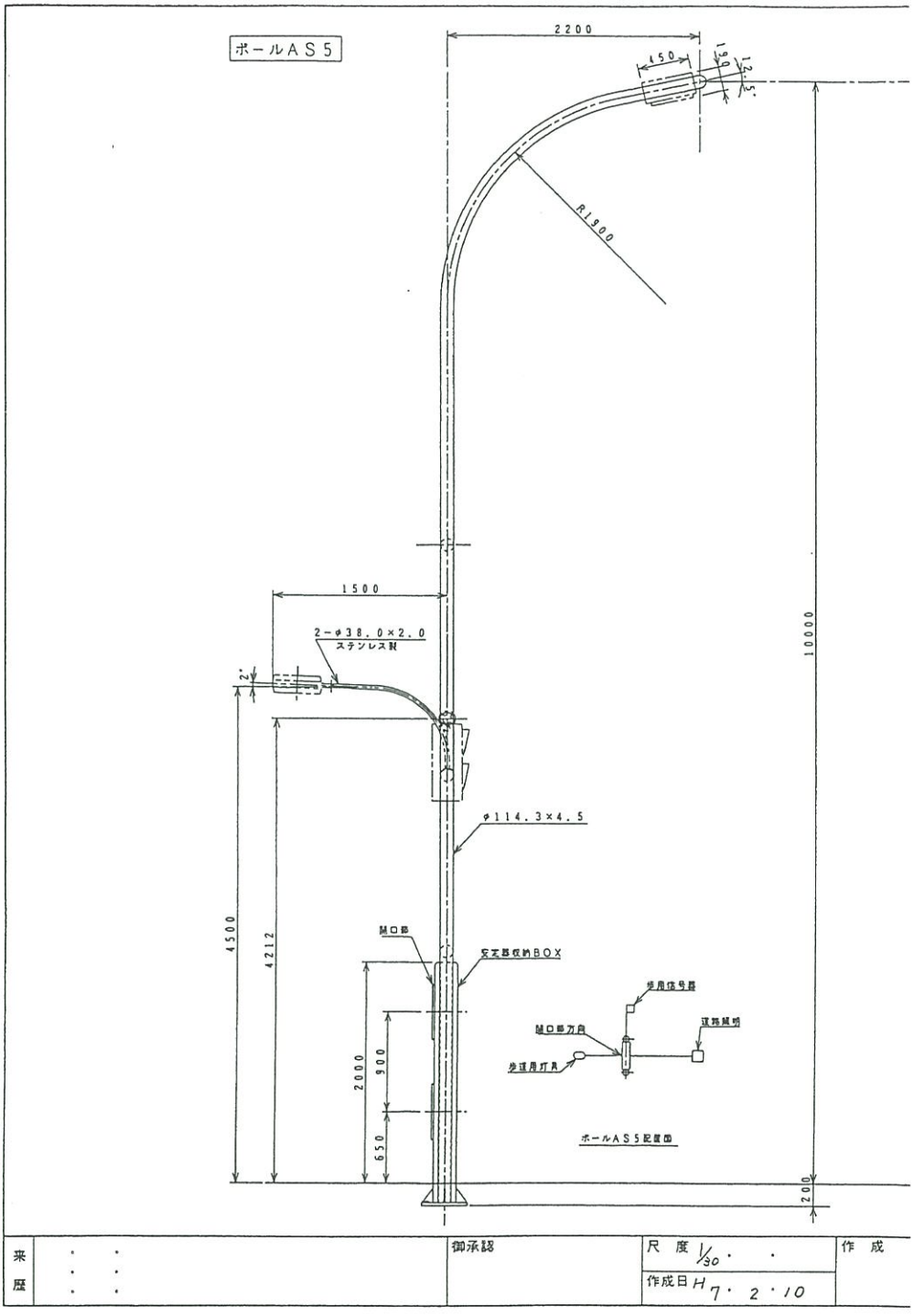


| 来歴 | 御承認 | 尺度 1/30 | 作成 |
|---|---|---|---|
| | | 作成日 H7・2・10 | |

0

# 大清水地区　道路照明灯

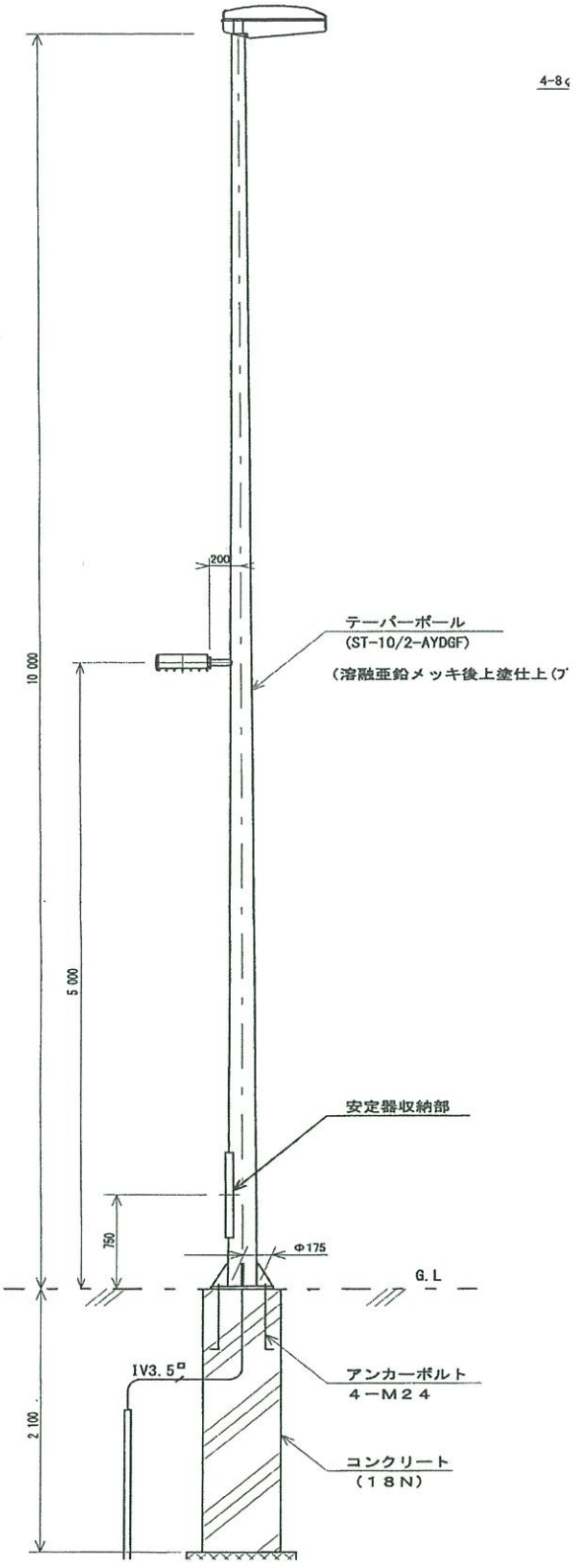
4-8
200
テーパーポール
(ST-10/2-AYDGF)
(溶融亜鉛メッキ後上塗仕上(ブ
10 000
5 000
安定器収納部
750
Φ175
G.L
IV3.5㎟
アンカーボルト
4－M24
2 100
コンクリート
(18N)

# 大清水地区　道路照明灯

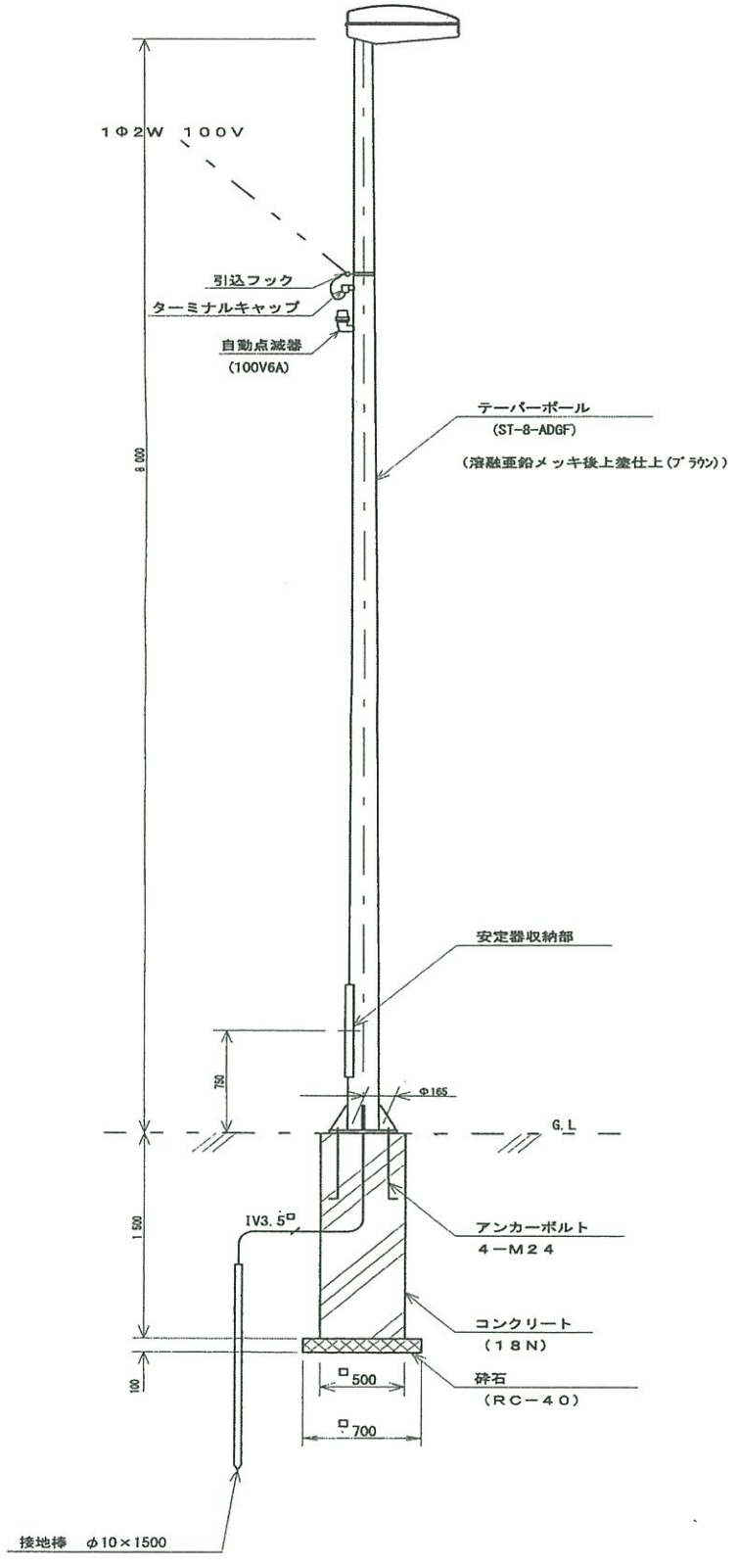
1Φ2W　100V
引込フック
ターミナルキャップ
自動点滅器
(100V6A)
テーパーポール
(ST-8-ADGF)
(溶融亜鉛メッキ後上塗仕上(ブラウン))
8,000
安定器収納部
750
Φ165
G.L
1,500
IV3.5□
アンカーポルト
4－M24
コンクリート
(18N)
100
□500
□700
碎石
(RC－40)
接地棒　φ10×1500

上桜木地区　道路照明灯

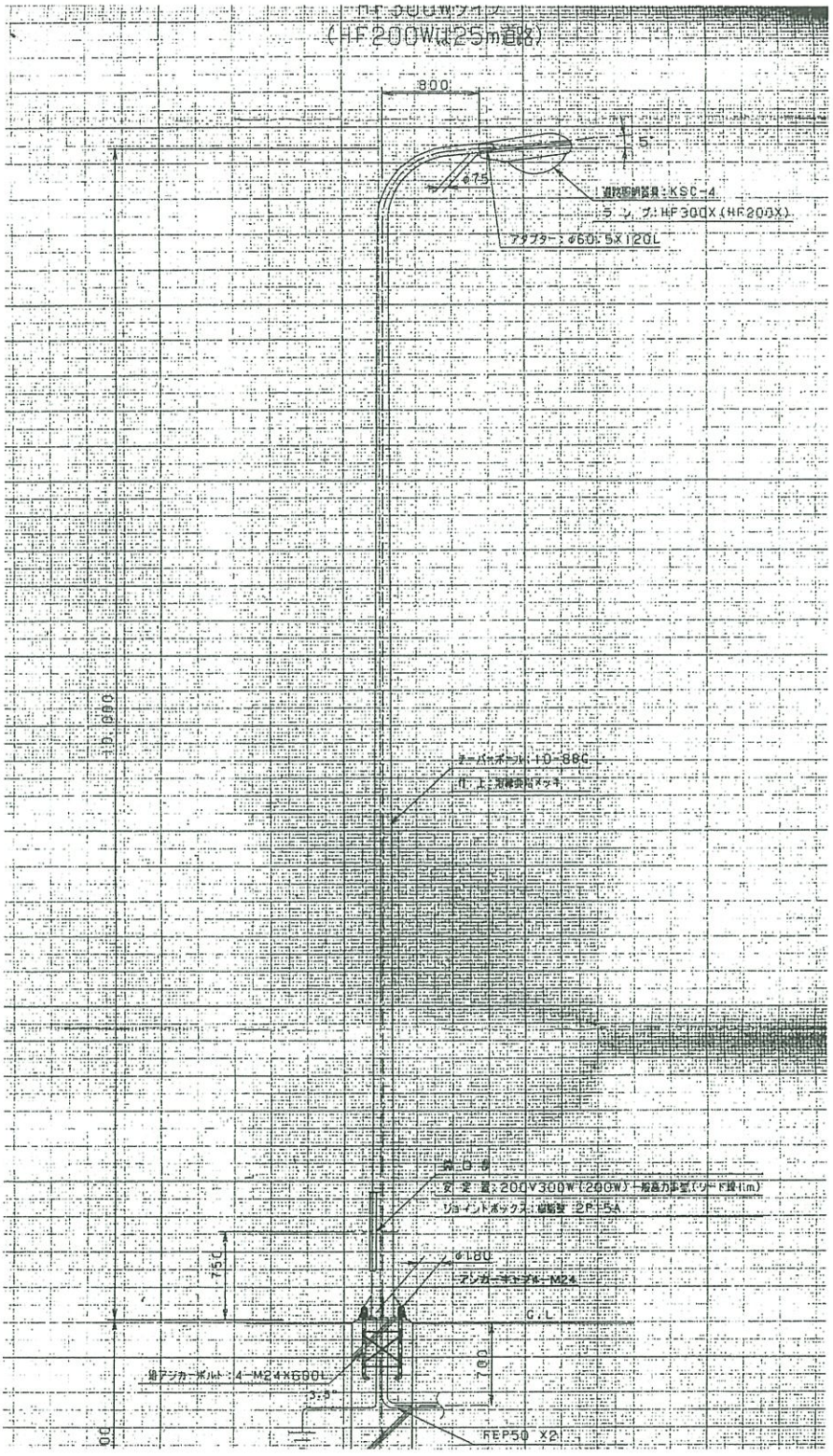

(HF200Wは25m道路)
800
5°
φ75
道路照明器具：KSC-4
ラ ン プ：HF300X(HF200X)
アダプター：φ60.5X120L
10,000
テーパーポール：10-88G
安 定 器：200V300W(200W)一般高力率型(ソード線1m)
ジョイントボックス：端端型 2P-5A
750
φ180
アンカーキャブ4-M24
G.L
700
地アンカーボルト：4-M24X600L
3.5°
FEP50 X2